Paigaldus- ja kasutusjuhend

CO_2 Conveni-Pack: siseseade

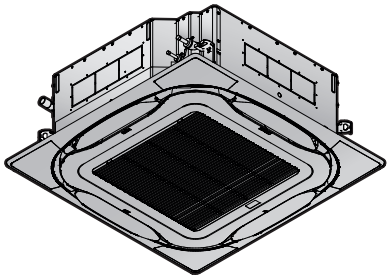

FXFN50A2VEB
FXFN71A2VEB
FXFN112A2VEB

CE - DECLARATION-OF-CONFORMITY
CE - KONFORMITÄTSERKLÄRUNG
CE - DECLARATION-DE-CONFORMITE
CE - CONFORMITEITSVERKLARING

CE - DECLARACION-DE-CONFORMIDAD
CE - DICHIARAZIONE-DI-CONFORMITA
CE - ΔΗΛΩΣΗ ΣΥΜΜΟΡΦΩΣΗΣ

CE - DECLARAÇÃO-DE-CONFORMIDADE
CE - ЗАЯВЛЕНИЕ-О-СООТВЕТСТВИИ
CE - OVERENSSTEMMELSESERKLÆRING
CE - FÖRSÄKRAN-OM-ÖVERENSTÄMMELSE

CE - ERKLÆRING OM-SAMSVAR
CE - ILMOITUS-YHDENMUKAISUUDESTA
CE - PROHLÁŠENÍ-O-SHODĚ

CE - IZJAVA-O-USKLAĐENOSTI
CE - MEGFELELŐSÉGI-NYILATKOZAT
CE - DEKLARACJA-ZGODNOŚCI
CE - DECLARAŢIE-DE-CONFORMITATE

CE - IZJAVA O SKLADNOSTI
CE - VASTAVUSDEKLARATSIOON
CE - ДЕКЛАРАЦИЯ-ЗА-СЪОТВЕТСТВИЕ

CE - ATITIKTIES-DEKLARACIJA
CE - ATBILSTĪBAS-DEKLARĀCIJA
CE - VYHLÁSENIE-ZHODY
CE - UYGUNLUK-BEYANI

Daikin Industries Czech Republic s.r.o.

01 (GB) declares under its sole responsibility that the air conditioning models to which this declaration relates:
02 (D) erklärt auf seine alleinige Verantwortung daß die Modelle der Klimageräte für die diese Erklärung bestimmt ist:
03 (F) déclare sous sa seule responsabilité que les appareils d'air conditionné visés par la présente déclaration:
04 (NL) verklaart hierbij op eigen exclusieve verantwoordelijkheid dat de airconditioning units waarop deze verklaring betrekking heeft:
05 (E) declara baja su única responsabilidad que los modelos de aire acondicionado a los cuales hace referencia la declaración:
06 (I) dichiara sotto sua responsabilità che i condizionatori modello a cui è riferita questa dichiarazione:
07 (GR) δηλώνει με αποκλειστική της ευθύνη ότι τα μοντέλα των κλιματιστικών συσκευών στα οποία αναφέρεται η παρούσα δήλωση:
08 (P) declara sob sua exclusiva responsabilidade que os modelos de ar condicionado a que esta declaração se refere:
09 (RUS) заявляет, исключительно под свою ответственность, что модели кондиционеров воздуха, к которым относится настоящее заявление:
10 (DK) erklærer under eneansvar, at klimaanlægmodellerne, som denne deklaration vedrører:
11 (S) deklarerar i egenskap av huvudansvarig, att luftkonditioneringsmodellerna som berörs av denna deklaration innebär att:
12 (N) erklærer et fullstendig ansvar for at de luftkondisjoneringsmodeller som berøres av denne deklarasjon, innebærer at:
13 (FIN) ilmoittaa yksinomaan omalla vastuullaan, että tämän ilmoituksen tarkoittamat ilmastointilaitteiden mallit:
14 (CZ) prohlašuje ve své plné odpovědnosti, že modely klimatizace, k nimž se toto prohlášení vztahuje:
15 (GR) izjavljuje pod isključivo vlastitom odgovornošću da su modeli klima uređaja na koje se ova izjava odnosi:
16 (H) teljes felelőssége tudatában kijelenti, hogy a klímaberendezés modellek, melyekre e nyilatkozat vonatkozik:
17 (PL) deklaruje na własną i wyłączną odpowiedzialność, że modele klimatyzatorów, których dotyczy niniejsza deklaracja:
18 (RO) declară pe proprie răspundere că aparatele de aer conditionat la care se referă această declaraţie:
19 (SLO) z vso odgovornostjo izjavlja, da so modeli klimatskih naprav, na katere se izjava nanaša:
20 (EST) kinnitab oma täielikul vastutusel, et käesoleva deklaratsiooni alla kuuluvad kliimaseadmete mudelid:
21 (BG) декларира на своя отговорност, че моделите климатична инсталация, за които се отнася тази декларация:
22 (LT) visiška savo atsakomybe skelbia, kad oro kondicionavimo prietaisų modeliai, kuriems yra taikoma ši deklaracija:
23 (LV) ar pilnu atbildību apliecina, ka tālāk uzskaitīto modeļu gaisa kondicionētāji, uz kuriem attiecas šī deklarācija:
24 (SK) vyhlasuje na vlastnú zodpovednosť, že tieto klimatizačné modely, na ktoré sa vzťahuje toto vyhlásenie:
25 (TR) tamamen kendi sorumluluğunda olmak üzere bu bildirinin ilgili olduğu klima modellerinin aşağıdaki gibi olduğunu beyan eder:

FXFN50A2VEB, FXFN71A2VEB, FXFN112A2VEB,

01 are in conformity with the following standard(s) or other normative document(s), provided that these are used in accordance with our instructions:
02 derlden folgenden Norm(en) oder einem anderen Normdokument oder -dokumenten entspricht/entsprechen, unter der Voraussetzung, daß sie gemäß unseren Anweisungen eingesetzt werden:
03 sont conformes à la/aux norme(s) ou autre(s) document(s) normatif(s), pour autant qu'ils soient utilisés conformément à nos instructions:
04 conform de volgende norm(en) of één of meer andere bindende documenten zijn, op voorwaarde dat ze worden gebruikt overeenkomstig onze instructies:
05 están en conformidad con la(s) siguiente(s) norma(s) u otro(s) documento(s) normativo(s), siempre que sean utilizados de acuerdo con nuestras instrucciones:
06 sono conformi al(i) seguente(i) standard(s) o altro(i) documento(i) a carattere normativo, a patto che vengano usati in conformità alle nostre istruzioni:
07 είναι σύμφωνα με το(α) ακόλουθο(α) πρότυπο(α) ή άλλο έγγραφο(α) κανονισμών, υπό την προϋπόθεση ότι χρησιμοποιούνται σύμφωνα με τις οδηγίες μας:
08 estão em conformidade com a(s) seguinte(s) norma(s) ou outro(s) documento(s) normativo(s), desde que estes sejam utilizados de acordo com as nossas instruções:
09 соответствуют следующим стандартам или другим нормативным документам, при условии их использования согласно нашим инструкциям:
10 overholder følgende standard(er) eller andet/andre retningsgivende dokument(er), forudsat at disse anvendes i henhold til vore instrukser:
11 respektive utrustning är utförd i överensstämmelse med och följer följande standard(er) eller andra normgivande dokument, under förutsättning att användning sker i överensstämmelse med våra instruktioner:
12 respektive utstyr er i overensstemmelse med følgende standard(er) eller andre normgivende dokument(er), under forutssetning av at disse brukes i henhold til våre instrukser:
13 vastaavat seuraavien standardien ja muiden ohjeellisten dokumenttien vaatimuksia edellyttäen, että niitä käytetään ohjeidemme mukaisesti:
14 za předpokladu, že jsou využívány v souladu s našimi pokyny, odpovídají následujícím normám nebo normativním dokumentům:
15 u skladu sa slijedećim standardom(ima) ili drugim normativnim dokumentom(ima), uz uvjet da se oni koriste u skladu s našim uputama:
16 megfelelnek az alábbi szabvány(ok)nak vagy egyéb irányadó dokumentum(ok)nak, ha azokat előírás szerint használják:
17 spełniają wymogi następujących norm i innych dokumentów normalizacyjnych, pod warunkiem że używane są zgodnie z naszymi instrukcjami:
18 sunt în conformitate cu următorul (următoarele) standard(e) sau alt(e) document(e) normativ(e), cu condiţia ca acestea să fie utilizate în conformitate cu instrucţiunile noastre:
19 skladní z naslednjimi standardi in drugimi normativi, pod pogojem, da se uporabljajo v skladu z našimi navodili:
20 on vastavuses järgmis(t)e standardi(te)ga või teiste normatiivsete dokumentidega, kui neid kasutatakse vastavalt meie juhenditele:
21 съответстват на следните стандарти или други нормативни документи, при условие, че се използват съгласно нашите инструкции:
22 atitinka žemiau nurodytus standartus ir (arba) kitus norminius dokumentus su sąlyga, kad yra naudojami pagal mūsų nurodymus:
23 tad, ja lietoti atbilstoši ražotāja norādījumiem, atbilst sekojošiem standartiem un citiem normatīviem dokumentiem:
24 sú v zhode s nasledovnou(ými) normou(ami) alebo iným(i) normatívnym(i) dokumentom(ami), za predpokladu, že sa používajú v súlade s našim návodom:
25 ürünün, talimatlarımıza göre kullanılması koşuluyla aşağıdaki standartlar ve norm belirten belgelerle uyumludur:

EN 60335-2-40,

01 following the provisions of:
02 gemäß den Vorschriften der:
03 conformément aux stipulations des:
04 overeenkomstig de bepalingen van:
05 siguiendo las disposiciones de:
06 secondo le prescrizioni per:
07 με τήρηση των διατάξεων των:
08 de acordo com o previsto em:
09 в соответствии с положениями:
10 under iagttagelse af bestemmelserne i:
11 enligt villkoren i:
12 gitt i henhold til bestemmelsene i:
13 noudattaen määräyksiä:
14 za dodržení ustanovení předpisu:
15 prema odredbama:
16 követi a(z):
17 zgodnie z postanowieniami Dyrektyw:
18 în urma prevederilor:
19 ob upoštevanju določb:
20 vastavalt nõuetele:
21 следвайки клаузите на:
22 laikantis nuostatų, pateikiamų:
23 ievērojot prasības, kas noteiktas:
24 održavajúc ustanovenia:
25 bunun koşullarına uygun olarak:

Electromagnetic Compatibility 2014/30/EU *
Machinery 2006/42/EC **

01 Directives, as amended.
02 Direktiven, gemäß Änderung.
03 Directives, telles que modifiées.
04 Richtlijnen, zoals geamendeerd.
05 Directivas, según lo enmendado.
06 Direttive, come da modifica.
07 Οδηγιών, όπως έχουν τροποποιηθεί.
08 Directivas, conforme alteração em.
09 Директив со всеми поправками.
10 Direktiver, med senere ændringer.
11 Direktiv, med företagna ändringar.
12 Direktiver, med foretatte endringer.
13 Direktiivejä, sellaisina kuin ne ovat muutettuina.
14 v platném znění.
15 Smjernice, kako je izmijenjeno.
16 irányelv(ek) és módosításaik rendelkezéseit.
17 z późniejszymi poprawkami.
18 Directivelor, cu amendamentele respective.
19 Direktive z vsemi spremembami.
20 Direktiivid koos muudatustega.
21 Директиви, с техните изменения.
22 Direktyvose su papildymais.
23 Direktīvās un to papildinājumos.
24 Smernice, v platnom znení.
25 Değiştirilmiş halleriyle Yönetmelikler.

01 Note*	as set out in <A> and judged positively by <B> according to the **Certificate <C>**.	06 Nota*	delineato nel <A> e giudicato positivamente da <B> secondo il **Certificato <C>**.	11 Information*	enligt <A> och godkänts av <B> enligt **Certifikatet <C>**.	16 Megjegyzés*	a(z) <A> alapján, a(z) <B> igazolta a megfelelést, a(z) **<C> tanúsítvány** szerint.	21 Забележка*	както е изложено в <A> и оценено положително от <B> съгласно **Сертификата <C>**.
02 Hinweis*	wie in <A> aufgeführt und von <B> positiv beurteilt gemäß **Zertifikat <C>**.	07 Σημείωση*	όπως καθορίζεται στο <A> και κρίνεται θετικά από το <B> σύμφωνα με το **Πιστοποιητικό <C>**.	12 Merk*	som det fremkommer i <A> og gjennom positiv bedømmelse av <B> ifølge **Sertifikat <C>**.	17 Uwaga*	zgodnie z dokumentacją <A>, pozytywną opinią <B> i **Świadectwem <C>**.	22 Pastaba*	kaip nustatyta <A> ir kaip teigiamai nuspręsta <B> pagal **Sertifikatą <C>**.
03 Remarque*	tel que défini dans <A> et évalué positivement par <B> conformément au **Certificat <C>**.	08 Nota*	tal como estabelecido em <A> e com o parecer positivo de <B> de acordo com o **Certificado <C>**.	13 Huom*	jotka on esitetty asiakirjassa <A> ja jotka <B> on hyväksynyt **Sertifikaatin <C>** mukaisesti.	18 Notă*	aşa cum este stabilit în <A> şi apreciat pozitiv de <B> în conformitate cu **Certificatul <C>**.	23 Piezīmes*	kā norādīts <A> un atbilstoši <B> pozitīvajam vērtējumam saskaņā ar **sertifikātu <C>**.
04 Bemerk*	zoals vermeld in <A> en positief beoordeeld door <B> overeenkomstig **Certificaat <C>**.	09 Примечание*	как указано в <A> и в соответствии с положительным решением <B> согласно **Свидетельству <C>**.	14 Poznámka*	jak bylo uvedeno v <A> a pozitivně zjištěno <B> v souladu s **osvědčením <C>**.	19 Opomba*	kot je določeno v <A> in odobreno s strani <B> v skladu s **certifikatom <C>**.	24 Poznámka*	ako bolo uvedené v <A> a pozitívne zistené <B> v súlade s **osvedčením <C>**.
05 Nota*	como se establece en <A> y es valorado positivamente por <B> de acuerdo con el **Certificado <C>**.	10 Bemærk*	som anført i <A> og positivt vurderet af <B> i henhold til **Certifikat <C>**.	15 Napomena*	kako je izloženo u <A> i pozitivno ocijenjeno od strane <B> prema **Certifikatu <C>**.	20 Märkus*	nagu on näidatud dokumendis <A> ja heaks kiidetud <B> järgi vastavalt **sertifikaadile <C>**.	25 Not*	<A>'da belirtildiği gibi ve <C> **Sertifikasına** göre <B> tarafından olumlu olarak değerlendirildiği gibi.	

<A>	DAIKIN.TCF.035A1/01-2022
<B>	TÜV (NB0197)
<C>	60148544

01** DICz*** is authorised to compile the Technical Construction File.
02** DICz*** hat die Berechtigung die Technische Konstruktionsakte zusammenzustellen.
03** DICz*** est autorisé à compiler le Dossier de Construction Technique.
04** DICz*** is bevoegd om het Technisch Constructiedossier samen te stellen.
05** DICz*** está autorizado a compilar el Archivo de Construcción Técnica.
06** DICz*** è autorizzata a redigere il File Tecnico di Costruzione.
07** Η DICz*** είναι εξουσιοδοτημένη να συντάξει τον Τεχνικό φάκελο κατασκευής.
08** A DICz*** está autorizada a compilar a documentação técnica de fabrico.
09** Компания DICz*** уполномочена составить Комплект технической документации.
10** DICz*** er autoriseret til at udarbejde de tekniske konstruktionsdata.
11** DICz*** är bemyndigade att sammanställa den tekniska konstruktionsfilen.
12** DICz*** har tillatelse til å kompilere den Tekniske konstruksjonsfilen.
13** DICz*** on valtuutettu laatimaan Teknisen asiakirjan.
14** Společnost DICz*** má oprávnění ke kompilaci souboru technické konstrukce.
15** DICz*** je ovlašten za izradu Datoteke o tehničkoj konstrukciji.
16** A DICz*** jogosult a műszaki konstrukciós dokumentáció összeállítására.
17** DICz*** ma upoważnienie do zbierania i opracowywania dokumentacji konstrukcyjnej.
18** DICz*** este autorizat să compileze Dosarul tehnic de constructie.
19** DICz*** je pooblaščen za sestavo datoteke s tehnično mapo.
20** DICz*** on volitatud koostama tehnilist dokumentatsiooni.
21** DICz*** е оторизирана да състави Акта за техническа конструкция.
22** DICz*** yra įgaliota sudaryti šį techninės konstrukcijos failą.
23** DICz*** ir autorizēts sastādīt tehnisko dokumentāciju.
24** Spoločnosť DICz*** je oprávnená vytvoriť súbor technickej konštrukcie.
25** DICz*** Teknik Yapı Dosyasını derlemeye yetkilidir.

***DICz = Daikin Industries Czech Republic s.r.o.

2P613087-2G

DAIKIN

Yasuto Hiraoka
Managing Director
Pilsen, 3rd of January 2022

DAIKIN INDUSTRIES CZECH REPUBLIC s.r.o.
U Nové Hospody 1/1155, 301 00 Plzeň Skvrňany,
Czech Republic

Sisukord

1 Info kasutusjuhiste kohta 3
1.1 Info käesoleva dokumendi kohta 3
2 Ohutuse erijuhised paigaldajale 4

Kasutajale 5

3 Olulised ohutusjuhised 5
3.1 Üldine 5
3.2 Kasutamise ohutusjuhised 6
4 Süsteemi kirjeldus 7
4.1 Süsteemiosade skeem 8
5 Kasutajaliides 8
6 Kasutamine 8
6.1 Tööpiirkond 8
6.2 Teave töörežiimide kohta 8
6.2.1 Põhilised töörežiimid 9
6.2.2 Eriotstarbelised kütte töörežiimid 9
6.2.3 Õhuvoolu suuna muutmine 9
6.2.4 Ringlusõhuvool aktiveeritud 9
6.3 Süsteemi kasutamine 9
7 Hooldus ja teenindus 10
7.1 Ettevalmistustoimingud hooldamisel ja teenindamisel 10
7.2 Õhufiltri, sisendõhu resti, õhu väljundresti ja välispaneelide puhastamine 10
7.2.1 Õhufiltri puhastamine 10
7.2.2 Imemispoole resti puhastamine 11
7.2.3 Õhu väljundava ja välispaneelide puhastamine 11
7.3 Teave külmaaine kohta 11
7.3.1 Teave külmaaine lekke tuvastamise kohta 12
8 Rikkeotsing 12
9 Ümber paigutamine 12
10 Toote kasutuselt kõrvaldamine 12

Paigaldajale 13

11 Info karbi kohta 13
11.1 Siseseade 13
11.1.1 Tarvikute väljavõtmine siseseadmest 13
12 Seadme paigaldamine 13
12.1 Paigalduskoha ettevalmistus 13
12.1.1 Nõuded siseseadme paigalduskohale 13
12.1.2 Täiendavad nõuded paigalduskohale CO_2-külmaine kasutamisel 14
12.2 Siseseadme monteerimine 15
12.2.1 Soovitused siseseadme paigaldamisel 15
12.2.2 Soovitused dreenimisvooliku paigaldamisel 16
13 Torude paigaldamine 18
13.1 Külmaaine torustiku ettevalmistus 18
13.1.1 Nõuded külmaaine torustikule 18
13.1.2 Külmaaine torustiku isolatsioon 18
13.2 Külmaaine torustiku ühendamine 18
13.2.1 Jahutusaine torude ühendamiseks siseseadmega 18
14 Elektripaigaldus 19
14.1 Standardjuhtmete komponentide tehnilised andmed 19
14.2 Siseseadme elektrijuhtmestiku ühendamine 20
14.3 Ohutusvahendite ühendamine CO_2-ga täidetud seadmetele 20
15 Kasutuselevõtt 21
15.1 Esmase kasutuselevõtu eelne kontrollnimekiri 21
15.2 Katsekäivituse toimingud 21
16 Configuration 21
16.1 Kohtsätted 21
17 Tehnilised andmed 23
17.1 Elektriskeem 23
17.1.1 Elektriskeemi ühtsed tingmärgid 23

1 Info kasutusjuhiste kohta

1.1 Info käesoleva dokumendi kohta

TEAVITUSTÖÖ

Veenduge, et kasutajale on antud paberdokumentatsioon ja paluge tal see alles hoida tulevaseks kasutamiseks.

Sihtrühm

Volitatud paigaldajad ja lõppkasutajad

TEAVITUSTÖÖ

See seade on ette nähtud kasutamiseks asjatundjate või väljaõppinud kasutajate poolt kauplustes, väikeettevõtetes ja põllumajanduses või ärikasutuseks.

HOIATUS

Veenduge, et paigaldamine, teenindamine, hooldamine ja remontimine ning kasutatavad materjalid vastavad Daikin juhistele ja nimetatud toiminguid teevad vaid pädevad töötajad. Euroopas ja piirkondades, kus kehtivad IEC standardid on rakendatavaks standardiks EN/IEC 60335-2-40.

Juhendikomplekt

Käesolev juhend on osa dokumendikomplektist. Täiskomplekt koosneb:

- **Ohutuse üldeeskirjad**
  - Ohutuseeskirjad, mis tuleb enne paigaldamist läbi lugeda
  - Vorming: paberdokument (sisendseadme pakkekastis)
- **Siseseadme paigaldus- ja kasutusjuhend**
  - Paigaldus- ja kasutusjuhised
  - Vorming: paberdokument (sisendseadme pakkekastis)
- **Paigaldaja ja kasutaja teatmejuhend**
  - Paigalduskoha ettevalmistamine, head tavad, teatmelised andmed jne
  - Üksikasjalik tööjuhend ja taustateave põhi- ja kõrgtaseme kasutajale
  - Vorming: Elektroonilised juhised saidil http://www.daikineurope.com/support-and-manuals/product-information/

Dokumentide uusimad versioonid võite leida Daikin piirkondlikult veebilehelt või saada seadme edasimüüjalt.

Originaaldokumendid on inglise keeles. Kõik teised keeled on tõlked.

Tehnilised andmed

- Värskeim **tehniliste andmete kokkuvõte** on piirkondlikul Daikin veebisaidil (avalikult kättesaadavad).
- Värskeimad **täielikud tehnilised andmed** on portaalis Daikin Business Portal (vajalik on autentimine).

2 Ohutuse erijuhised paigaldajale

Järgige alati järgmisi ohutusjuhiseid ja -eeskirju.

ETTEVAATUST

ÄRGE PANGE sõrmi, vardad või mingeid muid esemeid õhu sisend- või väljundavadesse. Ventilaator võib suurel kiirusel pööreldes vigastusi tekitada.

Üldised paigaldusnõuded

HOIATUS

Paigaldustööd peab tegema pädev töötaja, materjalide valik ja paigaldusviis peab vastama kohaldatavatele õigusaktidele. Euroopas on rakendatavaks standardiks EN378.

HOIATUS

- Veenduge, et on võetud kõik vajalikud meetmed külmaaine lekkimise puhuks, vastavalt standardile EN378 (vaadake jaotist "12.1.2 Täiendavad nõuded paigalduskohale CO_2-külmaine kasutamisel" [▸ 14]).
- Veenduge, et on paigaldatud CO_2-külmaaine lekketuvasti (pole komplektis) ja aktiveerige külmaaine lekke tuvastamise funktsioon (vaadake jaotist "16.1 Kohtsätted" [▸ 21]).

HOIATUS

Veenduge, et paigaldamine, teenindamine, hooldamine ja remontimine ning kasutatavad materjalid vastavad Daikin juhistele ja nimetatud toiminguid teevad vaid pädevad töötajad. Euroopas ja piirkondades, kus kehtivad IEC standardid on rakendatavaks standardiks EN/IEC 60335-2-40.

Paigalduskoht (vaadake jaotist "12.1 Paigalduskoha ettevalmistus" [▸ 13])

ETTEVAATUST

Seade, millele kõrvalised isikud EI tohi juurde pääseda, tuleb paigaldada kaitstud kohta, kuhu juurdepääs on tõkestatud.

Nii sise- kui välisseade on ette nähtud paigaldamiseks kaubanduse ja kergetööstuse keskkonda.

ETTEVAATUST

Suletud ruumis olev liigne külmaaine R744 (CO_2) kontsentratsioon võib põhjustada teadvuse kadu ja hapnikupuudust. Võtke vastavaid meetmeid.

Vaadake teavet jaotisest "Ohutusvahendite minimaalse arvu määramine" [▸ 14].

ETTEVAATUST

See seade POLE ETTE NÄHTUD kasutamiseks elumajades ja EI TAGA piisavat kaitset raadiovastuvõtule sellistes kohtades.

HOIATUS

Kui on kasutusel sundventilatsioon, siis jälgige, et ventileeritav õhk oleks väljutatud otse välja, aga MITTE SULETUD alasse.

HOIATUS

Paigaldage seade AINULT sellisesse ruumi, kus asustatud ruumi uksed POLE TIHEDALT SULETAVAD.

HOIATUS

Turva-sulgeventiilide kasutamisel tuleb paigaldada ka ümberviigutorustik, milles on rõhule töötav kaitseklapp (vedeliku torustikust gaasitorustikule). Kui turva-sulgeventiilid on suletud ja pole ümberviigutorustikku, on suureneva rõhu tõttu vajalik ühendamine vedelikutorustikuga.

Külmaaine torustiku paigaldamine (vaadake jaotist "13 Torude paigaldamine" [▸ 18])

ETTEVAATUST

Paigaldage külmaaine torustik ja koosteosad kohtadesse, kus neil ei teki kokkupuudet ühegi ainega, mis võib külmaainet sisaldavaid koosteosi söövitada, välja arvatud juhul kui koosteosad on tehtud materjalidest, mis on sööbimiskindlad või mis on piisavalt kaitstud sööbimise eest.

HOIATUS

- Kasutage torustikku K65 kõrge rõhuga rakendustes, milles on rõhk 120 bar või 90 bar, olenevalt nende asukohast süsteemis.
- Kasutage ühendusliitmikke K65, mis on heaks kiidetud töörõhul 120 bar või 90 bar, olenevalt nende asukohast süsteemis.
- Torude ühendamiseks tohib kasutada AINULT JOOTMIST. Muud tüüpi ühendused pole lubatud.
- Torusid EI TOHI LAIENDADA.

ETTEVAATUST

ÄRGE PAINUTAGE kõrgsurvetorustikke! Painutamine võib toru seina paksust vähendada ja sellega torustikku nõrgendada. ALATI KASUTAGE LIITMIKKE K65.

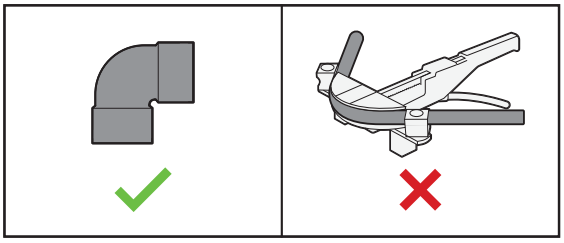

Elektrisüsteemi paigaldamine (vaadake jaotist "14 Elektripaigaldus" [▸ 19])

HOIATUS

Kasutage elektritoite kaablitena ALATI mitmesoonelisi kaableid.

HOIATUS

- Kasutuskohal tohib juhtmestikku paigaldada vaid volitatud elektrik ja see PEAB vastama asjassepuutuvatele eeskirjadele.
- Tehke elektriühendused olemasoleva juhtmestikuga.
- Kõik objektil koostatud osad ja kõik elektripaigaldised PEAVAD vastama asjassepuutuvatele eeskirjadele.

HOIATUS

- Kui elektritoiteliinis neutraaljuhe puudub või on valesti ühendatud, võivad seadmed kahjustada saada.
- Tagage nõuetekohane maandus. ÄRGE ÜHEDNAGE maandusklemmi torude külge ega liigpingepiiriku või telefoniliini maandusjuhtme külge. Puudulik maandus võib tingida elektrilöögi.
- Paigaldage sulavkaitsmed ja kaitselülitid vastavalt nõuetele.
- Kinnitage elektrijuhtmestik kaablisidemetega, nii see ei puuduta teravaid servi või torustikku, eriti oluline on see kõrgsurvetorustike juures.
- ÄRGE KASUTAGE teibitud juhtmeid, kokkukeeratud juhtmeid, pikendusjuhtmeid ega tähtühendust. See võib põhjustada ülekuumenemise, elektrilöögi või tulekahju.

HOIATUS

Kasutage kõiki pooluseid lahutavaid lahklüliteid, millel on kontktpunktide vahe vähemalt 3 mm, et tagada III kategooria ülekoormusel täielik lahtiühendamine.

HOIATUS

Kui toitejuhe on vigastatud, siis TULEB see ohutuse tagamiseks lasta asendada tootja, tema hooldusettevõtte või samaväärse hooldaja poolt, et ohtu vältida.

Esmakäivitus (vaadake jaotist "15 Kasutuselevõtt" [▸ 21])

HOIATUS

Kui siseseadme paneelid pole veel paigaldatud, kontrollige, et pärast katsekäivitust on toide olekus VÄLJAS. Selleks lülitage süsteem kasutajaliidese kaudu olekusse VÄLJAS. ÄRGE KATKESTAGE toidet ahela lülitite seadmisega olekusse VÄLJAS.

Kasutajale

3 Olulised ohutusjuhised

Järgige alati järgmisi ohutusjuhiseid ja -eeskirju.

3.1 Üldine

HOIATUS

Kui te POLE KINDEL, kuidas seadet kasutada, küsige juhiseid oma paigaldajalt.

HOIATUS

Käesolevat seadet on lubatud kasutada alates 8-aastastel lastel ja füüsiliste, kognitiivsete või vaimsete puuetega või puudulike kogemuste ja teadmistega isikutel, kui nad kasutavad seadet järelevalve all või kui neid on juhendatud seadet kasutama ohutult ja kui nad on võimalikest ohtudest teadlikud.

Lastel EI OLE lubatud seadmega mängida.

Lastel EI OLE lubatud seadet järelevalveta puhastada ja hooldada.

HOIATUS

Elektrilöögi või tulekahju ennetamiseks:

- ÄRGE loputage seadet.
- ÄRGE kasutage seadet märgade kätega.
- ÄRGE asetage seadmele vett sisaldavaid esemeid.

ETTEVAATUST

- ÄRGE asetage seadme peale mingeid esemeid.
- ÄRGE istuge, ronige või astuge seadmele.

- Seadmestiku üksused on tähistaud järgmiste sümbolitega:



See tähendab, et elektri- ja elektroonikatooteid EI ole lubatud kasutuselt kõrvaldada koos muude sorteerimata majapidamisjäätmetega. ÄRGE proovige süsteemi iseseisvalt demonteerida: süsteemi on lubatud demonteerida ja jahutusainet ning õli ja muid osi vahetada AINULT volitatud paigaldajal VASTAVALT asjakohastele seadustele.

Seadmed TULEB käidelda spetsiaalsetes korduvkasutamise, ümbertöötlemise ja taastamise käitlusjaamades. Sellest tootest korrektselt vabanemine hoiab ära võimalikud negatiivsed tagajärjed keskkonnale ja inimeste tervisele. Lisainfo saamiseks võtke ühendust paigaldaja või kohaliku esindajaga.

- Akud on tähistatud järgmise sümboliga:



See tähendab, et akusid EI ole lubatud kasutuselt kõrvaldada koos muude sorteerimata majapidamisjäätmetega. Kui keemiline sümbol on trükitud sümboli alla, siis tähendab see keemiline sümbol seda, et aku sisaldab raskemetalli üle teatud kontsentratsioonimäära.

Võimalikud keemilised sümbolid on: Pb: tina (>0,004%).

Kasutatud akud TULEB viia spetsiaalsetesse kogumispunktidesse. Kasutatud akudest korrektne kasutuselt kõrvaldamine hoiab ära võimalikud negatiivsed tagajärjed keskkonnale ja inimeste tervisele.

3.2 Kasutamise ohutusjuhised

HOIATUS

ÄRGE püüdke seadet ise ümber ehitada, lahti võtta, eemaldada, ümber paigutada või remontida, sest ebaõige lahtivõtmine või paigaldamine võib põhjustada elektrilöögi või tulekahju. Pöörduge oma edasimüüja poole.

ETTEVAATUST

Kui seade on varustatud elektritoitel ohutusseadmega, näiteks CO_2-külmaaine lekketuvastiga (pole komplektis), siis peab selle toimiseks see seade olema pärast paigaldamist pidevalt elektritoitega varustatud, välja arvatud lühikesed hooldusperioodid.

ETTEVAATUST

ÄRGE PANGE sõrmi, vardad või mingeid muid esemeid õhu sisend- või väljundavadesse. Ventilaator võib suurel kiirusel pööreldes vigastusi tekitada.

ETTEVAATUST

- ÄRGE MINGIL JUHUL puudutage juhtseadme siseosi.
- ÄRGE eemaldage esipaneeli. Mõned siseosad on puudutamisel ohtlikud ja seadmel võib hälbeid tekkida. Siseosade kontrollimiseks ja reguleerimiseks pöörduge oma edasimüüja poole.

HOIATUS

Selles seadmes on osi, mis on pinge all või kuumad.

HOIATUS

Enne seadme kasutamist veenduge, kas selle paigaldus on paigaldaja poolt nõuetekohaselt tehtud.

ETTEVAATUST

Ärge olge külma õhuvoolu ees pikka aega.

ETTEVAATUST

Kui külmaseadmega samas ruumis on põleti, tagage piisav ventilatsioon, et vältida hapnikupuudust.

ETTEVAATUST

ÄRGE KASUTAGE süsteemi kui ruumi on piserdatud putukamürki. Kemikaalid võivad ladestuda seadmesse – need võivad ohustada nende inimeste tervist, kes on kemikaalide suhtes ülitundlikud.

ETTEVAATUST

HOIDKE väikelapsed, taimed ja koduloomad vahetust õhuvoolust eemal.

HOIATUS

ÄRGE PANGE sise-/välisseadme alla mingeid esemeid - need võivad saada märjaks. Sellisel kohas võib seadmele, külmadele torudele, õhufiltrile kogunev kondensaat, õhufiltri mustus või dreeniummistus põhjustada tilkumist ja need esemed võivad saada mustaks või kahjustada.

HOIATUS

ÄRGE hoidke õhukonditsioneeri läheduses põlevaine aerosoolpudeleid ja ÄRGE kasutage aerosoole seadme läheduses. Vastasel juhul võite tekitada tulekahju.

Hooldamine ja teenindamine (vaadake jaotist "7 Hooldus ja teenindus" [▷ 10])

HOIATUS: ⇨•⇦ Süsteemis on külmaaine väga kõrge rõhu all.

Süsteemi TOHIVAD HOOLDADA VAID pädevad töötajad.

ETTEVAATUST: Olge ventilaatori suhtes ettevaatlik!

Ventilaatori töötamise ajal on seadme hooldustööde tegemine ohtlik.

Enne hooldustööde alustamist lülitage toitelüliti välja.

HOIATUS

Kui kaitse põleb läbi, siis tuleb see asendada SAMAVÄÄRSE vooluga kaitsme vastu. Tavalise vasktraadi kasutamine võib põhjustada seadme vigastumise või tulekahju.

ETTEVAATUST

Pärast pikaajalist kasutamist kontrollige seadme alust ja kinniteid vigastuste suhtes. Kui need on vigastatud, võib seade maha kukkuda ja põhjustada vigastusi.

ETTEVAATUST

Enne klemmkarpide avamist veenduge, et seade on toitevõrgust lahti ühendatud.

OHT: ELEKTRILÖÖGI OHT

Enne õhukonditsioneeri või õhufiltrite puhastamist lülitage seade välja ja ühendage toitevõrgust lahti. Muidu võite saada elektrilöögi ja kehavigastuse.

HOIATUS

Kõrgel töötamisel olge redelil ettevaatlik.

HOIATUS

ÄRGE LASKE siseseadet märjaks saada. **Võimalik tagajärg:** Võite saada elektrilöögi või tekitada tulekahju.

Lisateavet külmaaine kohta (vaadake jaotist "7.3 Teave külmaaine kohta" [▶ 11])

HOIATUS

- ÄRGE TORGAKE LÄBI või põletage külmutusahela osi.
- Võtke teadmiseks, et süsteemis olev külmaaine on lõhnatu.

HOIATUS

Seadmes olev külmaaine R744 (CO_2) on lõhnatu, mittesüttiv ja tavaliselt see EI LEKI.

ALATI PAIGALDAGE CO_2-lekketuvasti vastavalt standardi EN378 andmete kohaselt.

Kui külmaaine lekib suurel hulgal ruumi, siis võib see halvasti mõjuda selles ruumi viibijatele, näiteks võib ilmneda lämbumine ja süsihappegaasi mürgitus. Ventileerige ruum ja pöörduge edasimüüja poole, kelle käest olete toote ostnud (vaadake jaotist "7.3.1 Teave külmaaine lekke tuvastamise kohta" [▶ 12]).

Ärge kasutage seadet, kuni hooldustöötajad kinnitavad, et külmaaine lekkekoht on kõrvaldatud.

Rikkeotsing (vaadake jaotist "8 Rikkeotsing" [▶ 12])

HOIATUS

Kui ilmneb midagi ebaharilikku (põlemislõhn jne), peatage kasutamine ja lülitage toide välja.

Sellisel juhul kasutamise jätkamine võib põhjustada purunemist, elektrilööke või tulekahju. Pöörduge oma edasimüüja poole.

4 Süsteemi kirjeldus

MÄRKUS

Seadet tuleb hoida nii, et oleks välditud selle mehaaniline vigastamine.

HOIATUS

ÄRGE püüdke seadet ise ümber ehitada, lahti võtta, eemaldada, ümber paigutada või remontida, sest ebaõige lahtivõtmine või paigaldamine võib põhjustada elektrilöögi või tulekahju. Pöörduge oma edasimüüja poole.

MÄRKUS

ÄRGE kasutage süsteemi muuks otstarbeks. ÄRGE kasutage seadet täppisinstrumentide, toidu, taimede, loomade või kunstiteoste jahutamiseks – see võib neile kahjulikult mõjuda.

MÄRKUS

Süsteemi on võimalik edaspidi muuta.

Lubatavate kombinatsioonide täielik ülevaade (süsteemi edaspidiseks laiendamiseks) on saadaval tehniliste andmete lehel, pidage selles osas nõu. Võtke ühendust paigaldajaga, et saada lisateavet ja saada asjatundlikke nõuandeid.

ETTEVAATUST

Kui seade on varustatud elektritoitel ohutusseadmega, näiteks CO_2-külmaaine lekketuvastiga (pole komplektis), siis peab selle toimiseks see seade olema pärast paigaldamist pidevalt elektritoitega varustatud, välja arvatud lühikesed hooldusperioodid.

4.1 Süsteemiosade skeem

TEAVITUSTÖÖ

Järgmine illustratsioon on näide ja EI pruugi olla vastavuses teie süsteemi paigutusega.

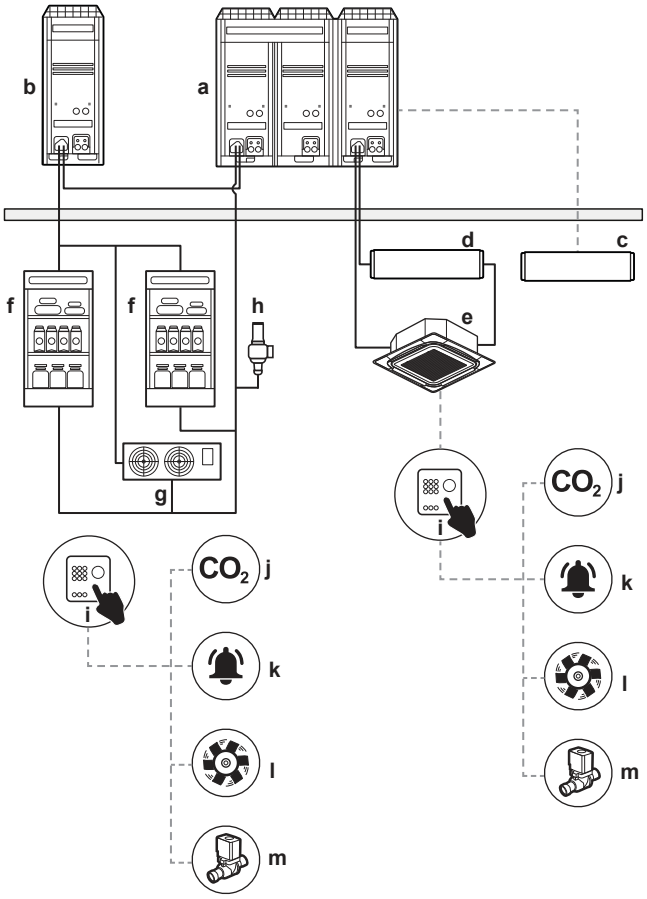

a Välisseadme põhiplokk (LRYEN10*)
b Capacity up seade (LRNUN5*)
c Sideplokk (BRR9B1V1)
d Seade BEV2
e Õhu konditsioneerimise siseseade
f Jahutuse siseseade (vitriin)
g Jahutuse siseseade (puhur)
h Kaitseklapp
i CO_2 juhtpaneel
j CO_2 tuvasti
k CO_2 häireseade
l CO_2 ventilaator
m Sulgeventiil

TEAVITUSTÖÖ

- Siseseadme ja ploki BEV2 maksimaalne vahekaugus sõltub juurdekuuluvatest side- ja toitekaablitest.
- Veenduge, et seadmed on paigaldatud nii, et kaablid ulatuvad mõlemale klemmplaadile.
- Maksimaalne kõrguste vahe kõrgeima siseseadme ja BEV2 vahel on ≤0,5 m.

5 Kasutajaliides

ETTEVAATUST

- ÄRGE MINGIL JUHUL puudutage juhtseadme siseosi.
- ÄRGE eemaldage esipaneeli. Mõned siseosad on puudutamisel ohtlikud ja seadmel võib hälbeid tekkida. Siseosade kontrollimiseks ja reguleerimiseks pöörduge oma edasimüüja poole.

MÄRKUS

ÄRGE kasutage juhtpaneeli puhastamiseks bensiini, lahustit, keemilise pesuainega niisutatud tolmulappi jne. Paneel võib muuta värvi ja selle kattekiht võib maha kooruda. Kui see on väga määrdunud, siis immutage lappi naturaalses pesuaines, väänake lapp välja ja pühkige paneel sellega puhtaks. Kuivatage paneel teise kuva lapiga.

MÄRKUS

ÄRGE vajutage kasutajaliidese nuppu mingil juhul kõva, teravaotsalise esemega. Kasutajaliides võib vigastada saada.

MÄRKUS

ÄRGE mingil juhul tõmmake või keerutage kasutajaliidese elektrijuhet. See võib põhjustada seadme rikke.

See kasutusjuhend annab süsteemi töötamisest vaid osalise ülevaate.

Süsteemi paigaldatud kasutajaliidese kohta vaadake lisateavet selle kasutusjuhendist.

6 Kasutamine

6.1 Tööpiirkond

Süsteemi ohutuks ja efektiivseks töötamiseks kasutage seda järgmistel temperatuuridel ja niiskusel.

	Jahutamine ja kuivatamine	Kütmine
Välisseade	–5~43°C DB	–20~16°C WB
Siseseade	14~24°C WB	15~27°C DB
Ruumi niiskus	≤80%[a]	—

[a] Seadmest vee väljatilkumise vältimine. Kui temperatuur või niiskus pole nendes piirides, siis võivad kaitseseadised rakenduda ja õhukonditsioneer mitte töötada.

6.2 Teave töörežiimide kohta

TEAVITUSTÖÖ

Sõltuvalt paigaldatud süsteemist võivad mõned režiimid olla mittekättesaadavad.

- Õhu vooluhulk seadub automaatselt sõltuvalt ruumi temperatuurist, ventilaator võib järsku seiskuda. See pole rike.
- Kui toide töötamise ajal välja lülitatakse, taaskäivitub seade automaatselt toite taastumisel.
- **Sättepunkt.** Sättepunkt on sihttemperatuur jahutamiseks, kütmiseks ja automaatjuhtimisega režiimideks.
- **Temperatuurialandus.** See funktsioon hoiab ruumi temperatuuri ettenähtud vahemikus sel ajal, kui süsteem on välja lülitatud (kasutaja poolt, ajakava funktsiooniga või VÄLJAS-taimeriga).

6.2.1 Põhilised töörežiimid

Siseseadet saab kasutada erinevates töörežiimides.

Ikoon	Töörežiim
	Jahutamine. Selles režiimis aktiveeritakse jahutamine vastavalt ruumi temperatuuri sättepunktile või temperatuurialanduse abil.
	Kütmine. Selles režiimis aktiveeritakse kütmine vastavalt ruumi temperatuuri sättepunktile või temperatuurialanduse abil.
	Ainult ventileerimine. Selles režiimis ringleb õhk ilma kütmise või jahutamiseta.
	Kuivatamine. Selles režiimis langetatakse õhuniiskust, temperatuuri sealjuures minimaalselt langetades. Temperatuuri ja ventilaatori kiirust juhitakse automaatselt ja neid ei saa juhtpuldiga muuta. Süsteem ei käivitu kui ruumi temperatuur on liiga madal.
	Automaatne. Automaatjuhtimise režiimis lülitub seade automaatselt kütmise ja jahutamise režiimide vahel, nagu seda nõuab sättepunkt.

6.2.2 Eriotstarbelised kütte töörežiimid

Toimingud	Kirjeldus
Sulatamine	Välisseadme küttevõimsuse langemise vältimiseks jää kogunemise tõttu, lülitub süsteem automaatselt sulatustoimingule. Sulatuse ajal seiskub välisseadme ventilaator ja avakuval näidatakse järgmist ikooni:  Süsteemi töö taastub ligikaudu 6 kuni 8 minuti pärast.
Kuumkäivitus	Kuumkäivituse ajal seiskub siseseadme ventilaator ja avakuval näidatakse järgmist ikooni: 

6.2.3 Õhuvoolu suuna muutmine

Muuta saab järgmisi õhuvoolu suuna sätteid.

Suund	Kuva
Kinnisasend. Siseseade puhub õhku 1 asendis 5-st.	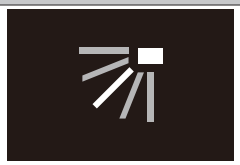
Pööramine. Siseseade puhub vahelduvalt 5 asendis.	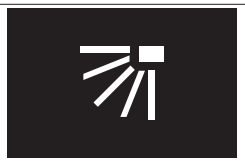
Automaatne. Siseseade muudab õhuvoolu vastavalt liikumisanduri poolt tuvastatud liikumisele.	

TEAVITUSTÖÖ

Sõltuvalt süsteemi paigutusest ja korraldusest ei pruugi õhuvoolu suunamine olla kättesaadav.

TEAVITUSTÖÖ

Õhuvoolu seadistamist vaadake juhtpuldi teatmejuhendist või kasutusjuhendist.

Õhuvoolu automaatjuhtimine

Siseseadme õhuvoolu suunda juhitakse automaatselt järgmistes tingimustes.

- Kui ruumi õhutemperatuur on kõrgem kui juhtpuldis kütmiseks seadistatud sättepunkt (kaasa arvatud automaattöö).
- Kui siseseade töötab kütmisrežiimis ja sulatusfunktsioon on aktiveeritud.
- Kui siseseade töötab püsirežiimis ja õhuvool on suunatud horisontaalseks.

HOIATUS

ÄRGE PUUDUTAGE mingil juhul õhu väljundresti või horisontaallabasid sel ajal kui labad pöörduvad. Sõrmed võivad vahele kinni jääda ja seade võib vigastada saada.

MÄRKUS

Vältige töötamist horisontaalasendis. See võib põhjustada kasteniiskuse või tolmu kogunemist laele või klapile.

6.2.4 Ringlusõhuvool aktiveeritud

Kasutatakse ruumi kiireks allajahutamiseks või üleskütmiseks.

TEAVITUSTÖÖ

Õhuvoolu seadistamist vaadake juhtpuldi teatmejuhendist või kasutusjuhendist.

6.3 Süsteemi kasutamine

TEAVITUSTÖÖ

Töörežiimi, õhuvoolu suuna, aktiivse ringluse ja teiste sätete määramise kohta vaadake juhiseid juhtpuldi teatmejuhendist või juhtpuldi kasutusjuhendist.

7 Hooldus ja teenindus

7.1 Ettevalmistustoimingud hooldamisel ja teenindamisel

HOIATUS: Süsteemis on külmaaine väga kõrge rõhu all.

Süsteemi TOHIVAD HOOLDADA VAID pädevad töötajad.

MÄRKUS

Hooldamist tohivad teha AINULT volitatud paigaldajad või hooldusettevõtted.

Soovitame seadet lasta hooldada vähemalt kord aastas. Kui siiski võivad kasutuskohas kehtivad eeskirjad sätestada hooldamisele lühema ajavahemiku.

ETTEVAATUST: Olge ventilaatori suhtes ettevaatlik!

Ventilaatori töötamise ajal on seadme hooldustööde tegemine ohtlik.

Enne hooldustööde alustamist lülitage toitelüliti välja.

ETTEVAATUST

ÄRGE PANGE sõrmi, vardad või mingeid muid esemeid õhu sisend- või väljundavadesse. Ventilaator võib suurel kiirusel pööreldes vigastusi tekitada.

MÄRKUS

ÄRGE püüdke seadet ise kontrollida ega hooldada. Laske need tööd teha volitatud töötajal. Ise võite siiski puhastada filtrit, sisendõhu resti õhu väljundresti ja välispaneele.

HOIATUS

Kui kaitse põleb läbi, siis tuleb see asendada SAMAVÄÄRSE vooluga kaitsme vastu. Tavalise vasktraadi kasutamine võib põhjustada seadme vigastumise või tulekahju.

ETTEVAATUST

Pärast pikaajalist kasutamist kontrollige seadme alust ja kinniteid vigastuste suhtes. Kui need on vigastatud, võib seade maha kukkuda ja põhjustada vigastusi.

MÄRKUS

ÄRGE kasutage juhtpaneeli puhastamiseks bensiini, lahustit, keemilise pesuainega niisutatud tolmulappi jne. Paneel võib muuta värvi ja selle kattekiht võib maha kooruda. Kui see on väga määrdunud, siis immutage lappi naturaalses pesuaines, väänake lapp välja ja pühkige paneel sellega puhtaks. Kuivatage paneel teise kuva lapiga.

ETTEVAATUST

Enne klemmkarpide avamist veenduge, et seade on toitevõrgust lahti ühendatud.

OHT: ELEKTRILÖÖGI OHT

Enne õhukonditsioneeri või õhufiltrite puhastamist lülitage seade välja ja ühendage toitevõrgust lahti. Muidu võite saada elektrilöögi ja kehavigastuse.

HOIATUS

Kõrgel töötamisel olge redelil ettevaatlik.

Siseseadmel võivad olla järgmised sümbolid.

Sümbol	Selgitus
V	Enne teenindamise mõõtke pinge toiteahela kondensaatori klemmidel või elektrilistel osadel.

7.2 Õhufiltri, sisendõhu resti, õhu väljundresti ja välispaneelide puhastamine

ETTEVAATUST

Enne õhufiltri, sisendõhu resti, õhu väljundresti ja välispaneelide puhastamist lülitage seade välja.

7.2.1 Õhufiltri puhastamine

Õhufiltri puhastamine.

- Üldine reegel: puhastage iga 6 kuu järel. Kui ruumi õhk on väga saastunud, suurendage puhastamise sagedust.
- Sõltuvalt sätetest võib kasutajaliides kuvada teadaande **"On aeg puhastada"**. Kui teadaanne kuvatakse, siis puhastage õhufilter.
- Kui mustust pole võimalik eemaldada, siis vahetage õhufilter (õhufilter pole tavakomplektis).

Õhufiltri puhastamine.

MÄRKUS

ÄRGE KASUTAGE vett, mille temperatuur on üle 50°C. **Võimalik tagajärg:** Värvi- ja kujumuutus.

1 Avage imipoole rest.

Tavapaneel:

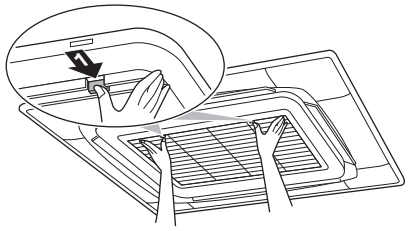

Ehispaneel:

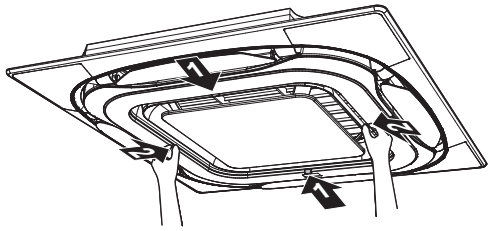

2 Eemaldage õhufilter.

Tavapaneel:

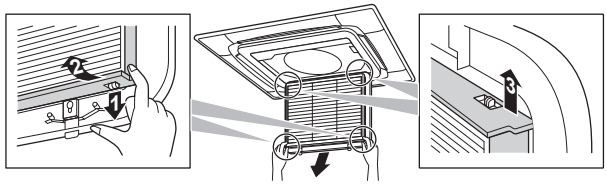

Ehispaneel:

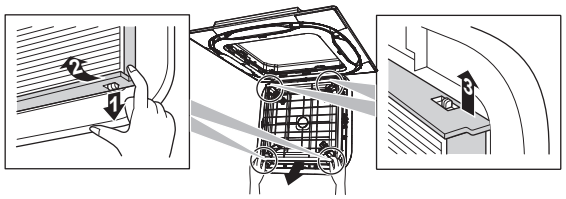

3 Puhastage õhufilter. Kasutage tolmuimejat või peske filter veega. Kui filter on väga määrdunud, kasutage puhastamiseks pehmet harja ja neutraalset pesuvahendit.

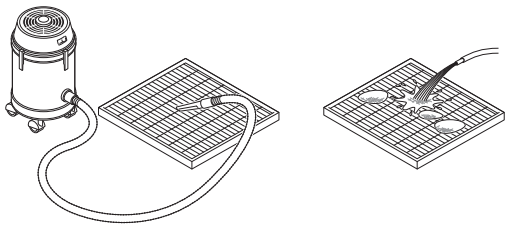

4 Kuivatage õhufilter varjulises kohas.

5 Pange filter oma kohale ja sulgege imipoole võre.

6 Lülitage toide SISSE.

7 Hoiatuste akna sulgemist vaadake juhtpuldi teatmejuhendist.

7.2.2 Imemispoole resti puhastamine

MÄRKUS

ÄRGE KASUTAGE vett, mille temperatuur on üle 50°C. **Võimalik tagajärg:** Värvi- ja kujumuutus.

1 Avage imipoole rest.

Tavapaneel:

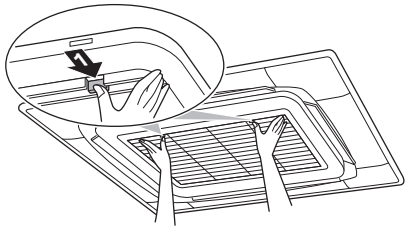

Ehispaneel:

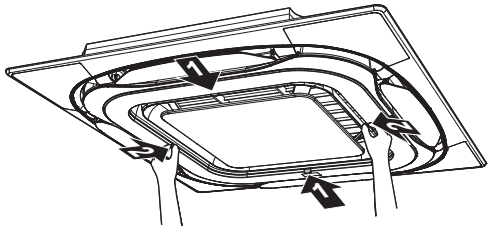

2 Eemaldage imemispoole rest.

Tavapaneel:

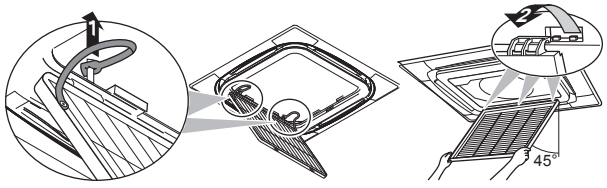

Ehispaneel:

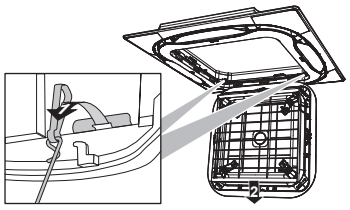

3 Eemaldage õhufilter.

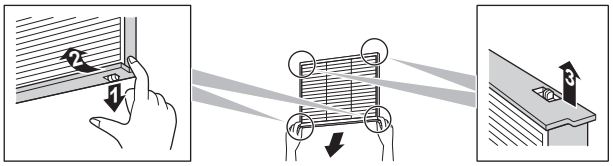

4 Puhastage imemispoole rest. Kasutage pintselharja ja vett või neutraalset pesuvahendit. Kui imemispoole rest on väga määrdunud, kandke sellele tavalist nõudepesuvahendit ja laske sellel mõjuda 10 minutit ning peske seejärel veega puhtaks.

5 Pange filter oma kohale (tehke 3. sammu toimingud vastupidises järjekorras).

6 Pange imiava võre oma kohale ja sulgege see (2. ja 1. sammu toimingud vastupidises järjekorras).

7.2.3 Õhu väljundava ja välispaneelide puhastamine

HOIATUS

ÄRGE LASKE siseseadet märjaks saada. **Võimalik tagajärg:** Võite saada elektrilöögi või tekitada tulekahju.

MÄRKUS

- ÄRGE kasutage bensiini, benseeni, vedeldit, poleerpastat ega vedelat putukamürki. **Võimalik tagajärg:** Värvi- ja kujumuutus.
- ÄRGE kasutage vett või suunatud õhku, mille temperatuur on üle 50°C. **Võimalik tagajärg:** Värvi- ja kujumuutus.
- ÄRGE ribide puhastamisel suruge tugevasti peale. **Võimalik tagajärg:** Pinnakiht koorub lahti.

Pühkige need niiske lapiga puhtaks. Kui mustust on raske eemaldada, kasutage vett ja naturaalset pesuvahendit.

7.3 Teave külmaaine kohta

See seade sisaldab gaasilist külmaainet.

Külmaaine tüüp: R744 (CO_2)

HOIATUS

- ÄRGE TORGAKE LÄBI või põletage külmutusahela osi.
- Võtke teadmiseks, et süsteemis olev külmaaine on lõhnatu.

HOIATUS

Seadmes olev külmaaine R744 (CO_2) on lõhnatu, mittesüttiv ja tavaliselt see EI LEKI.

ALATI PAIGALDAGE CO_2-lekketuvasti vastavalt standardi EN378 andmete kohaselt.

Kui külmaaine lekib suurel hulgal ruumi, siis võib see halvasti mõjuda selles ruumi viibijatele, näiteks võib ilmneda lämbumine ja süsihappegaasi mürgitus. Ventileerige ruum ja pöörduge edasimüüja poole, kelle käest olete toote ostnud (vaadake jaotist "7.3.1 Teave külmaaine lekke tuvastamise kohta" [▶ 12]).

Ärge kasutage seadet, kuni hooldustöötajad kinnitavad, et külmaaine lekkekoht on kõrvaldatud.

7.3.1 Teave külmaaine lekke tuvastamise kohta

Külmaaine lekke tuvastamiseks PEAB OLEMA PAIGALDATUD CO_2-külmaaine tuvasti (pole komplektis). CO_2-külmaaine tuvastit võib olla vaja igal aastal testida. Vaadake lisateavet seadme dokumentatsioonist.

Kui CO_2-külmaaine tuvasti tuvastab, et

- siseseadme ventilaator on peatunud, et külmaainet mitte laiali puhuda,
- siis juhtpuldil kuvatakse rikkekood A0 või U9 (⚠ Madoka rikkekoode vaadake Madokateatmejuhendist),
- juhtpult annab häälhoiatuse (ainult sellisel Madoka mudelil, millel on helisignaalseade – vaadake valikvarustuse loendit) või antakse mõni muu ohuhäire, mis on seotud CO_2-külmaaine tuvastiga (pole komplektis).

Kasutaja kohustuslikud toimingud

1 Ventileerige ruum ja pöörduge kohe edasimüüja poole, kelle käest olete toote ostnud. ÄRGE KASUTAGE seadet enne, kui rike on kõrvaldatud.

Paigaldaja või hooldustöötaja kohustuslikud toimingud

TEAVITUSTÖÖ

Külmaaine lekke korral lülituvad kontaktid T1 ja T2 lahti. Tavatöö ajal on kontaktid T1 ja T2 ühendatud (elektrilises ühenduses).

1 Kui kasutuskohal PUUDUVAD SULGEKLAPID, siis tehke järgmist. Sulgege välisseadme gaasi- ja vedelikutorustiku sulgeklapid.

2 Kui kasutuskohal on sulgeklapid, siis on olukord järgmine. Kui külmaaine lekkimine ruumi on peatatud, saate kasutada õhukonditsioneere teistes ruumides, kus KÜLMAAINET EI LEKI.

3 Tehke külmaaine lekkekoht kindlaks ja kõrvaldage lekke põhjus. Vajaduse korral asendage siseseade.

4 Vajaduse korral lisage külmaainet.

5 Lähtestage toide käsitsi ja taastage töö.

MÄRKUS

Pärast külmaaine lekke tuvastamist, saadab seade võrdsete ajavahemike vältel välja signaali, et kinnitada CO_2 kontentratsiooni ohutut taset. Vaatamata sellele, et CO_2 tase on ohutu, ÄRGE TAASTAGE TÖÖTAMIST, enne kui rike on kõrvaldatud ja süsteem külmaainega täidetud.

8 Rikkeotsing

Kui ilmneb mõni allpool mainitud hälvetest, võtke allpool mainitud meetmeid ja pöörduge edasimüüja poole.

HOIATUS

Kui ilmneb midagi ebaharilikku (põlemislõhn jne), peatage kasutamine ja lülitage toide välja.

Sellisel juhul kasutamise jätkamine võib põhjustada purunemist, elektrilööke või tulekahju. Pöörduge oma edasimüüja poole.

Süsteemi remonti tohib teha vaid PÄDEV töötaja.

Rike	Abinõu
Sulavkaitse põleb korduvalt läbi, rakendub rikkevoolukaitse või lüliti SEES/VÄLJAS EI TÖÖTA nõuetekohaselt, siis toimige järgmiselt.	Lülitage VÄLJA kõik seadme toitelülitid.
Seadmest tilgub vett.	Peatage töötamine.
Toite töölüliti EI TOIMI nõuetekohaselt.	Lülitage toide VÄLJA.
Juhtpuldil kuvatakse ⚠ või rikkekood.	Teavitage paigaldajat ja edastage talle rikkekood. Rikkekoodide kuvamist vaadake juhtpuldi teatmejuhendist.
Kui juhtpuldil kuvatakse rikkekood A0 või U9 (või ⚠), siis ventilaator seiskub ja juhtpult annab hoiatava helisignaali (kui on kasutusel Madoka) või antakse mõni muu ohuhäire, mis on seotud külmaaine tuvastiga (pole komplektis).	Tuvastati külmaaine lekkimine (vaadake "7.3.1 Teave külmaaine lekke tuvastamise kohta" [▶ 12]).

Kui süsteem EI TÖÖTA nõuetekohaselt, välja arvatud üleval mainitud juhtudel ja pole tuvastatud ühtegi mainitud hälvet, selgitage rike välja tehes järgmised toimingud.

TEAVITUSTÖÖ

Täiendavat teavet rikete kohta vaadake juhendist, mis on saidil http://www.daikineurope.com/support-and-manuals/product-information/.

Kui pärast ülalmainitud kontrolltoiminguid pole probleemi võimalik kõrvaldada, pöörduge paigaldaja poole ja andke teada ilming, mudeli täielik nimetus (võimalusel koos toote numbriga) ja paigaldamise kuupäev (see võib olla garantiikaardil).

9 Ümber paigutamine

Seadme eemaldamise ja ümberpaigutamise kohta küsige teavet edasimüüjalt. Seadme eemaldamine nõuab tehnilisi teadmisi.

10 Toote kasutuselt kõrvaldamine

MÄRKUS

ÄRGE PÜÜDKE süsteemi ise lahti võtta, süsteemi lahtivõtmisel, külmaaine, õli ja muude osade käsitsemisel TULEB JÄRGIDA kehtestatud eeskirju. Seadmeid PEAB kasutusest kõrvaldamisel käitlema spetsialiseeritud ettevõttes taaskasutuseks, ringluseks ning taastamiseks.

Paigaldajale

11 Info karbi kohta

11.1 Siseseade

11.1.1 Tarvikute väljavõtmine siseseadmest

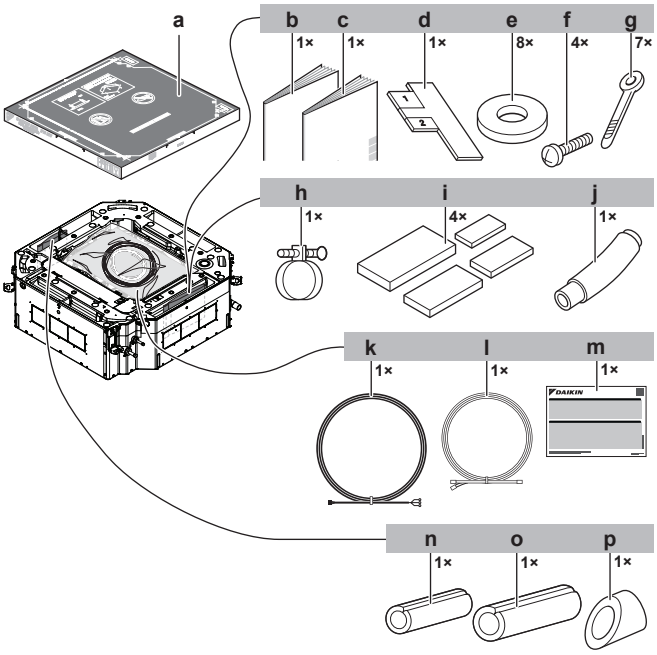

a	Paberist paigaldussäbloon (pakendi ülemises osas)
b	Ohutuse üldeeskirjad
c	Siseseadme paigaldus- ja kasutusjuhend
d	Paigaldusmõõdik
e	Riputite seibid
f	Kruvid (paberšablooni ajutiseks kinnitamiseks siseseadme paigaldamisel)
g	Sidumisvitsad
h	Metallklamber
i	Tihenduspadjandid: Suur (äravoolutoru), keskmine 1 (gaasitoru), keskmine 2 (vedela külmaaine toru), väike (elektrikaabel)
j	Dreenimisvoolik
k	Toitekaabel
l	Sidekaabel
m	Lisa automaatselt puhastuva paneeli paigaldusjuhendile
n	Isoleerkate: väike (vedelikutoru)
o	Isoleerkate: suur (gaasitoru)
p	Isolatsiooniümbrised (äravoolutorule)

12 Seadme paigaldamine

HOIATUS

Paigaldustööd peab tegema pädev töötaja, materjalide valik ja paigaldusviis peab vastama kohaldatavatele õigusaktidele. Euroopas on rakendatavaks standardiks EN378.

HOIATUS

- Veenduge, et on võetud kõik vajalikud meetmed külmaaine lekkimise puhuks, vastavalt standardile EN378 (vaadake jaotist "12.1.2 Täiendavad nõuded paigalduskohale CO_2-külmaine kasutamisel" [▸ 14]).
- Veenduge, et on paigaldatud CO_2-külmaaine lekketuvasti (pole komplektis) ja aktiveerige külmaaine lekke tuvastamise funktsioon (vaadake jaotist "16.1 Kohtsätted" [▸ 21]).

12.1 Paigalduskoha ettevalmistus

Ärge kasutage seadme puhastamiseks orgaanilisi lahusteid näiteks värvivedeldit või siloksaani.

12.1.1 Nõuded siseseadme paigalduskohale

TEAVITUSTÖÖ

Helirõhutase on madalam kui 70 dBA.

TEAVITUSTÖÖ

Asjatundjate poolt paigaldatud ja hooldatud seadmed vastavad nõuetele, mis on äriettevõtetes ja väiksemates tööstusettevõtetes.

MÄRKUS

- Enne paigaldamist hindab paigaldaja EMC olukorda, kui seadmed on vaja paigaldada eluhoonetele lähemale kui 30 m.
- EMC (elektromagnetilise) emissiooni vähendamiseks pole vaja rakendada mingeid erimeetmeid.

ETTEVAATUST

See seade POLE ETTE NÄHTUD kasutamiseks elumajades ja EI TAGA piisavat kaitset raadiovastuvõtule sellistes kohtades.

ETTEVAATUST

Seade, millele kõrvalised isikud EI tohi juurde pääseda, tuleb paigaldada kaitstud kohta, kuhu juurdepääs on tõkestatud.

Nii sise- kui välisseade on ette nähtud paigaldamiseks kaubanduse ja kergetööstuse keskkonda.

MÄRKUS

See on A-klassi toode. Majapidamiskeskkonnas võib see toode põhjustada raadiohäireid, mille puhul võib kasutajal olla kohustus rakendada piisavaid meetmeid.

- **Vahekaugused**. Järgige järgmisi nõudeid:

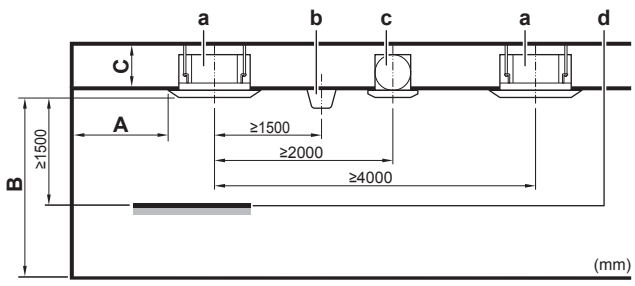

A Minimaalne kaugus seinast (vaata allpool)

B Minimaalne ja maksimaalne kaugus põrandast (vaata allpool)
C **Klass 50~71:**
≥269 mm: Tavalise ehispaneeliga paigaldamisel
≥311 mm: Disainehispaneeli paigaldamisel
≥349 mm: Automaatselt puhastuva ehispaneeli kasutamisel
≥319 mm: Tavapaneeli ja täiendava värske õhu sisselaske komplekti kasutamisel
≥361 mm: Ehispaneeli ja täiendava värske õhu sisselaske komplekti kasutamisel
Klass 112:
≥311 mm: Tavalise ehispaneeliga paigaldamisel
≥353 mm: Disainehispaneeli paigaldamisel
≥391 mm: Automaatselt puhastuva ehispaneeli kasutamisel
≥361 mm: Tavapaneeli ja täiendava värske õhu sisselaske komplekti kasutamisel
≥403 mm: Ehispaneeli ja täiendava värske õhu sisselaske komplekti kasutamisel
a Siseseade
b Valgustid (joonisel on näidatud lakke paigaldatud valgusteid, kuid lubatud on kasutada ka süvistatud valgusteid)
c Ventilaator
d Staatiline maht (näide: tabel)

- **A: Minimaalne kaugus seinast**. Sõltub õhu voolusuundadest seinte suunas.

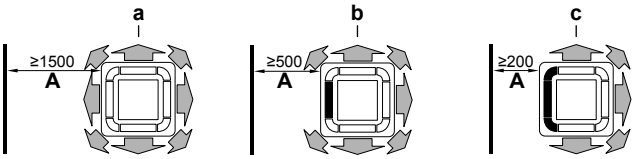

a Õhu väljundavad ja nurgad on avatud
b Õhu väljundavad suletud, nurgad avatud (vaja on kasutada lisavarustuses olevaid blokeerimispadjandeid)
c Õhu väljundavad ja nurgad on suletud (vaja on kasutada lisavarustuses olevaid blokeerimispadjandeid)

- **B: Minimaalne ja maksimaalne kaugus põrandast**:
  - Minimaalne: 2,7 m, et vältida juhuslikku puudutamist.
  - Maksimaalne: Sõltub õhu voolusuundadest ja vooluhulga klassist. Vaadake teavet jaotisest "16.1 Kohtsätted" [▸ 21].

TEAVITUSTÖÖ

Maksimaalne kaugus põrandast 3- ja 4-suunalise õhuvoolu puhul (nõuab valikulist blokeerimispadjandit) võib erineda. Vaadalke valikuliste blokeerimispadjandite komplekti paigaldusjuhiseid.

TEAVITUSTÖÖ

Mõned seadmevariandid vajavad täiendavaid hooldusvahemikke. Vaadake enne paigaldamist seadme paigaldusjuhendist.

12.1.2 Täiendavad nõuded paigalduskohale CO_2-külmaine kasutamisel

HOIATUS

Kui on kasutusel sundventilatsioon, siis jälgige, et ventileeritav õhk oleks väljutatud otse välja, aga MITTE SULETUD alasse.

Külmaaine põhiomadused	
Külmaaine	R744
RCL (külmaaine kontsentratsiooni piirmäär)	0,072 kg/cm^3
QLMV (koguseline piirmäär minimaalse ventilatsiooni puhul)	0,074 kg/cm^3
QLAV (koguseline piirmäär täiendava ventilatsiooni puhul)	0,18 kg/cm^3
Mürgisuse piirkontsentratsioon	0,1 kg/cm^3
Ohutusklass	A1

TEAVITUSTÖÖ

Vaadake siseseadme teatmejuhendist lisateavet lubatava külmaaine koguse ja ruumi ruumala suhtes.

Ohutusvahendid

TEAVITUSTÖÖ

Ohutusvahendid hangib objekti valdaja. Valige välja ja paigaldage kõik nõuetekohased ohutusvahendid vastavalt standardile EN 378-3:2016.

- loomulik- või sundventilatsioon
- turva-sulgeventiilid
- Turvahäire edastamise süsteem, mis sisaldab CO_2 -külmaaine tuvastit (turvahäiresüsteem pole üksi PIISAV MEEDE kohtades, kus ruumisviibijate liikumisvõime on piiratud)
- CO_2-külmaaine lekketuvasti

HOIATUS

Paigaldage seade AINULT sellisesse ruumi, kus asustatud ruumi uksed POLE TIHEDALT SULETAVAD.

HOIATUS

Turva-sulgeventiilide kasutamisel tuleb paigaldada ka ümberviigutorustik, milles on rõhule töötav kaitseklapp (vedeliku torustikust gaasitorustikule). Kui turva-sulgeventiilid on suletud ja pole ümberviigutorustikku, on suureneva rõhu tõttu vajalik ühendamine vedelikutorustikuga.

Näide: Paigaldage ümberviigutorustik (**e**), millel on kaitseklapp (**g**), mis juhib siseseadme ja sulgeventiili vahel (**c2**) oleva vedeliku gaasitorustikku, mis on välisseadme ja sulgeklapi (**d1**) vahel.

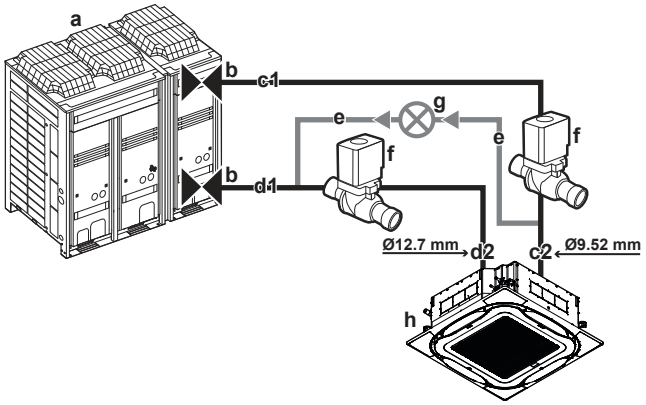

12–1 Paigaldusskeemi näide

a Välisseade
b Välisseadme sulgeventiil
c1 Vedelikutorustik välisseadme ja sulgeventiili vahel
c2 Vedelikutorustik siseseadme ja sulgeventiili vahel
d1 Gaasitorustik välisseadme ja sulgeventiili vahel
d2 Gaasitorustik siseseadme ja sulgeventiili vahel
e Möödaviigutorustik
f Turva-sulgeventiil
g Survele töötav kaitseklapp
h Siseseade

Ohutusvahendite minimaalse arvu määramine

Ruumisviibijate arv on erinev sellest, mis on hoone kõige madalamal korrusel

Kui kogu laaditud külmaaine kogus (kg) jagatuna ruumi mahule[a] (m^3) on…	…peab kohaldatavate meetmete arv olema vähemalt…
<QLMV	0
>QLMV ja <QLAV	1
>QLAV	2

[a] Kui hõivatud põrandapind ületab 250 m², kasutage põrandapinnana suurusena 250 m², et määrata ruumi maht (**Näide:** isegi siis, kui ruumi põrandapind on 300 m² ja ruumi kõrgus on 2,5 m, arvutage ruumi maht pindalale 250 m²×2,5 m=625 m³)

Näide. Seadmesse on laaditud külmaainet koguses 45 kg ja ruumi maht on 300 m³. 45/300 = 0,15, mille puhul on >QLMV (0,074) ja <QLAV (0,18), seepärast tuleb paigaldada vähemalt 1 ohutusvahend sellesse ruumi.

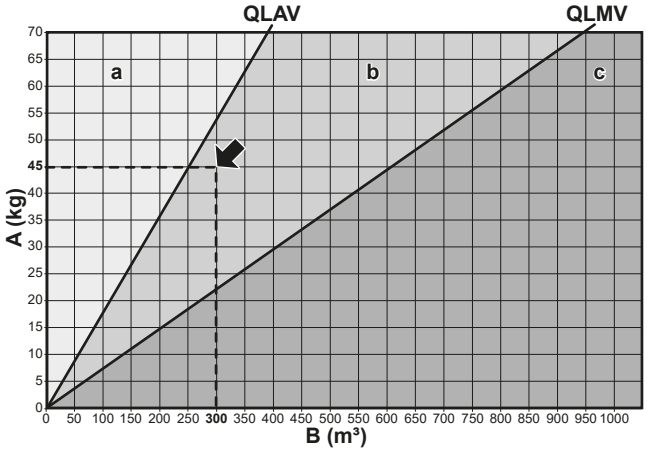

12–2 Graafiku kasutamise näide

A Laaditav külmaaine kogus
B Ruumi maht
a Nõutav on kasutada 2 ohutusvahendit
b Nõutav on kasutada 1 ohutusvahendit
c Ohutusvahendeid pole vaja

Ruumisviibijatele kõige madalamal hoone korrusel

Kui kogu laaditud külmaaine kogus (kg) jagatuna ruumi mahule[a] (m³) on…	…peab ohutusvahendite arv olema vähemalt…
<RCL	0
>RCL ja ≤QLMV	1
>QLMV ja <QLAV	2
>QLAV	Väärtust EI TOHI ÜLETADA!

[a] Kui hõivatud põrandapind ületab 250 m², kasutage põrandapinnana suurusena 250 m², et määrata ruumi maht (**Näide:** isegi siis, kui ruumi põrandapind on 300 m² ja ruumi kõrgus on 2,5 m, arvutage ruumi maht pindalale 250 m²×2,5 m=625 m³)

Näide. Seadmesse on laaditud külmaainet 45 kg ja ruumi maht on 300 m³. 45/300 = 0,15, mille puhul on >RCL (0,072) ja <QLAV (0,18), seepärast tuleb paigaldada vähemalt 2 ohutusvahendit sellesse ruumi.

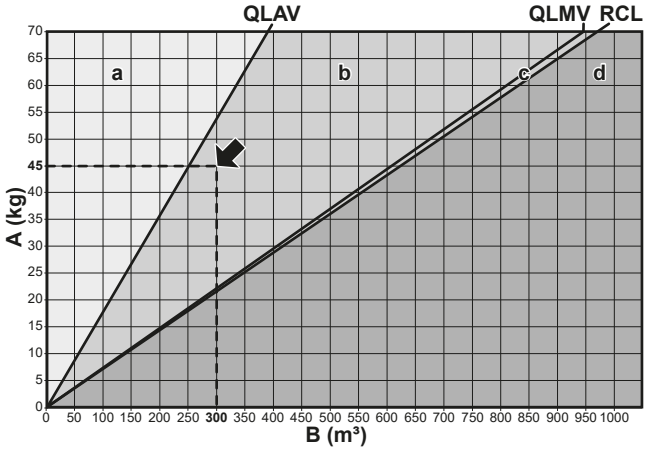

12–3 Graafiku kasutamise näide

A Laaditav külmaaine kogus
B Ruumi maht
a Paigaldamine pole lubatud
b Nõutav on kasutada 2 ohutusvahendit
c Nõutav on kasutada 1 ohutusvahendit
d Ohutusvahendeid pole vaja

TEAVITUSTÖÖ

Isegi siis, kui kõige madalamal korrusel pole jahutussüsteemi, mille suurim süsteemi laaditud kogus (kg) hoones jagatud hoone madalaima korruse mahuga (m³) ületab QLMV, tuleb rakendada sundventilatsiooni vastavuses standardi EN 378-3:2016 nõuetele.

12.2 Siseseadme monteerimine

12.2.1 Soovitused siseseadme paigaldamisel

TEAVITUSTÖÖ

Lisavarustus. Lisavarustuse paigaldamisel järgige lisaks lisavarustuse paigaldusjuhise nõudeid. Sõltuvalt objekti tingimusest võib olla otstarbekas paigaldada esmalt lisavarustus.

- **Ehispaneel**. Paigaldage ehispaneel alati **pärast** seadme paigaldamist.

MÄRKUS

Pärast ehispaneeli paigaldamist

- veenduge, et seadme korpuse ja ehispaneeli vahel pole pilu. **Võimalik tagajärg:** Õhk võib lekkida ja tekkida kondenseerumisest tingitud tilkumist.
- Veenduge, et ehispaneeli plastosadel pole õli jääke. **Võimalik tagajärg:** Plastosade vananemine ja vigastused.

- **Lae kandevõime**. Kontrollige, kas laekonstruktsioon on seadme jaoks piisava kandevõimega. Kui lagi pole piisavalt tugev, siis tuleb see enne seadme paigaldamist tugevdada.
  - Olemasoleva lae korral kasutage ankruid.
  - Ehitatava lae korral kasutage süviskorpuseid, süvistatud ankurdust ja projektis ettenähtud paigaldusosi.

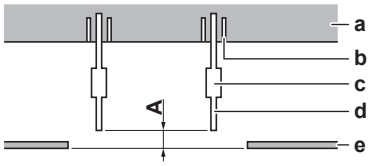

A **50~100 mm**: tavapaneeli kasutamisel
100~150 mm: Värske õhu sisselaske komplekti või ehispaneeli paigaldamisel
130~180 mm: Automaatselt puhastuva ehispaneeli kasutamisel
a Laepaneel
b Ankur
c Pikk mutter või talrep
d Riputusvarras
e Ripplagi

- **Riputusvardad.** Kasutage paigaldamiseks keermestatud vardaid M8 või M10. Kinnitage riputusklamber riputusvarda külge. Kinnitamisel kasutage seibe, keerake mutrid vastu riputusklambreid ülevalt ja alt.

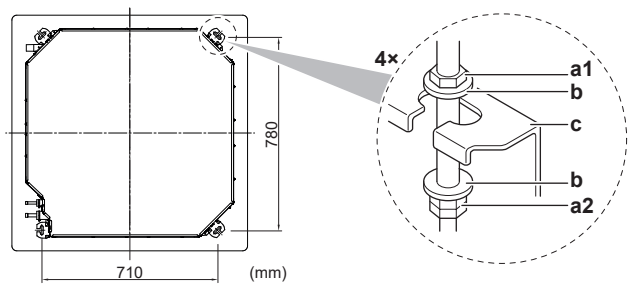

a1 Mutter (tuleb paigaldajal hankida)
a2 Kontramutter (tuleb paigaldajal hankida)
b Seib (lisatarvikud)
c Riputusklamber (seadme küljes)

- **Paberist paigaldussäbloon** (pakendi ülaosas). Kasutage seda paberist paigaldussäblooni horisontaalse asendi kindlaksmääramiseks. Sellega saab tagada õiged vahekaugused ja keskkohad. Paigaldussäblooni saate kinnitada seadme külge.

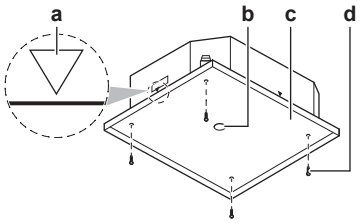

a Seadme keskkoht
b Laeava keskkoht
c Paberist paigaldussäbloon (pakendi ülaosas)
d Kruvid (komplektis)

- **Laeava vastavus seadmele.**
  - Laeava peab vastama järgmistele piirmõõtmetele.

    Minimaalne: 860 mm seadme paigaldamiseks.

    Maksimaalne: 910 mm, et tagada piisav ülekate ehispaneeli ja ripplae vahel. Kui laeava on suurem, tuleb lisada täiendavat laematerjali.
  - Paigaldage seade ja riputusklambrid (riputid) täpselt laeava keskkoha suhtes.

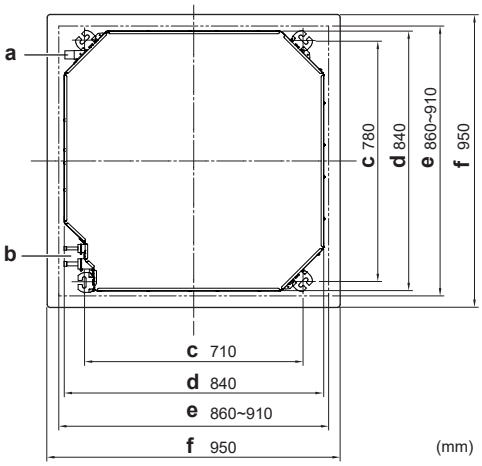

a Dreenimistorustik
b Külmaaine torustik
c Riputusklambrite (riputite) vahekaugus
d Seade
e Laeava
f Ehispaneel

Näide	Kui A[a]	Siis	
		B[a]	C[a]
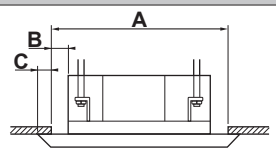	860 mm	10 mm	45 mm
	910 mm	35 mm	20 mm

[a] **A:** Laeava
B: Seadme ja laeava vaheline mõõt
C: Ehispaneeli ülekate ripplaest

- **Paigaldusabinõu**. Kasutage paigalduskoha kindlaksmääramiseks paigaldusabinõud.

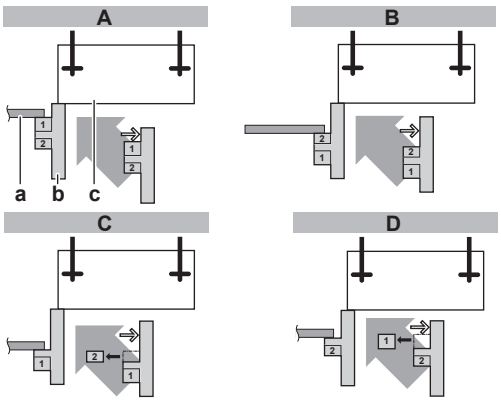

A Tavalise ehispaneeliga paigaldamisel
B Värske õhu sisselaske komplekti kasutamisel
C Automaatselt puhastuva ehispaneeli kasutamisel
D Disainehispaneeli paigaldamisel
a Ripplagi
b Paigaldussäbloon (lisatarvik)
c Mõõtühik

- **Horisontaalsus.** Paigutage seadme 4 nurka horisontaalselt loodlaua või veega täidetud plastvooliku abil.

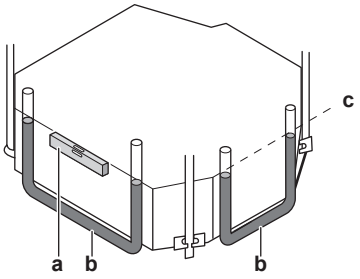

a Tase
b Plastvoolik
c Vee tase

MÄRKUS

Seade EI TOHI olla kaldu. **Võimalik tagajärg:** Kui seade on kondensaadi äravoolu suunas kaldu (dreenimisvooliku poolne külg on üles tõstetud), siis ujukiga lüliti ei tööta nõuetekohaselt ja see põhjustab vee tilkumist.

12.2.2 Soovitused dreenimisvooliku paigaldamisel

Tagage kondenseeruva vee takistusteta äravool. Järgige järgmisi juhiseid.

- Üldised nõuanded
- Dreenimisvooliku ühendamine siseseadmele
- Kontrollige üle veelekete suhtes

Üldised nõuanded

- **Torustiku pikkus.** Paigaldage dreenimistorustik võimalikult lühike.
- **Vooliku läbimõõt.** Paigaldage voolik, mille läbimõõt on võrdne või suurem kui ühendusotsak (vinüülvoolik tingläbimõõduga 25 mm ja välisläbimõõduga 32 mm).
- **Kalle.** Seadke dreenimisvoolik kaldega alla (kalle vähemalt 1:100), et vältida õhumullide kinnijäämist voolikusse. Kasutage kinnitamiseks riputeid nagu joonisel näidatud.

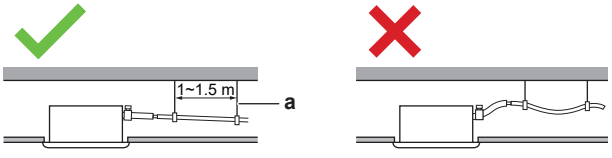

a Riputi
✓ Lubatud
✗ Pole lubatud

- **Kondensatsioon.** Võtke meetmeid õhuniiskuse kondenseerumise vältimiseks. Isoleerige täielikult kogu majas olev torustik.
- **Tõstetud voolikud.** Vajaduse korral võib kalde moodustamiseks paigaldada tõstetud voolikud.
  - Dreenimisvooliku tõus: 0 kuni 75 mm, et vältida voolikule tekkivaid pingeid ja vältida õhumulle.

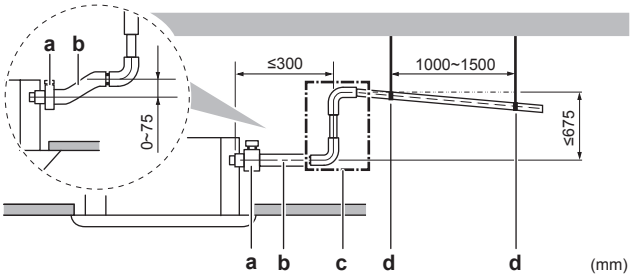

a Metallklamber (lisatarvik)
b Dreenimisvoolik (lisatarvik)
c Tõstetud dreenimisvoolikud (vinüülvoolik tingläbimõõduga 25 mm ja välisläbimõõduga 32 mm) (pole komplektis)
d Riputid (pole komplektis)

- **Dreenimisvoolikute kokkuühendamine.** Dreenimisvoolikud võib kokku ühendada. Kasutage sellise läbimõõduga voolikuid ja T-liitmikke, mis tagavad seadmetele vajaliku vooluhulga.

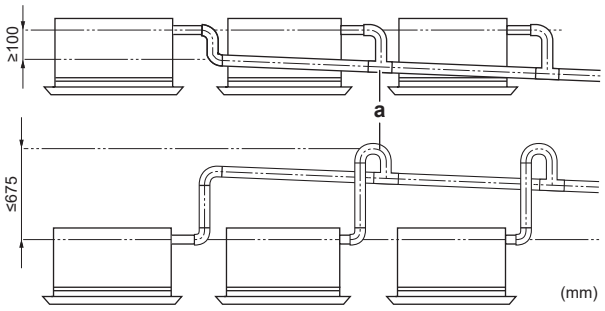

a T-liitmik

Dreenimisvooliku ühendamine siseseadmele

MÄRKUS

Dreenimisvooliku väärpaigaldus võib põhjustada lekkeid ja rikkuda paigalduskoha ning selle ümbruse.

1 Suruge dreenimisvoolik dreenimisotsakul nii kaugele kui võimalik.

2 Pingutage metallklambrit, seni kui kruvipea ulatub metallklambrilt välja vähem kui 4 mm.

3 Kontrollige üle veelekete suhtes (vaadake jaotist "Kontrollimine veelekete suhtes" [▸ 17]).

4 Paigaldage isolatsiooniümbrised (dreenimisvoolik).

5 Kerige ümber metallklambri ja dreenimisvooliku suur tihenduspadjand (isolatsioon) ja kinnitage see kaablivitsadega.

6 Ühendage dreenimistorustik dreenimisvoolikule.

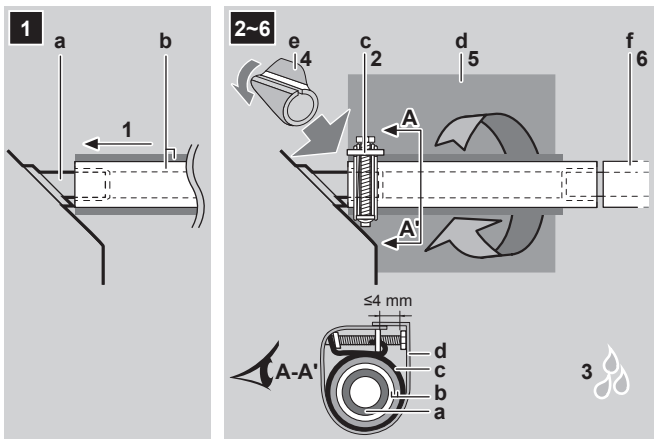

a Dreenimisotsak (seadme küljes)
b Dreenimisvoolik (lisatarvik)
c Metallklamber (lisatarvik)
d Suur tihenduspadjand (lisatarvik)
e Isolatsiooniümbrised (dreenimisvoolik) (lisatarvik)
f Dreenimisvoolik (tuleb paigaldajal hankida)

Kontrollimine veelekete suhtes

Protseduur sõltub sellest, kas süsteem on juba paigaldatud. Kui süsteemi paigaldamine pole veel lõppenud, siis ühendage juhtpult ja toitejuhtmestik ajutiselt.

Kui süsteemi paigaldamine pole veel lõpetatud

1 Ühendage ajutine elektrijuhtmestik.
   - Eemaldage teeninduskate (a).
   - Ühendage juhtpult (b).
   - Ühendage elektritoide (c).
   - Pange teeninduskate oma kohale tagasi (a).

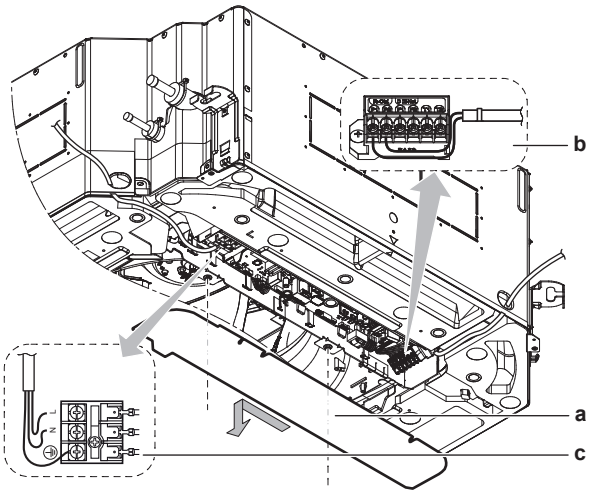

a Teeninduskate tagaseinal oleva elektriskeemiga
b Juhtpuldi klemmplaat
c Toitejuhtmestiku klemmplaat

2 Lülitage toide SISSE.

3 Käivitage "ainult ventileerimine"-operatsioon (vaadake juhiseid juhtpuldi teatmejuhendist või hooldusjuhendist).

4 Valage ettevaatlikult läbi õhu väljundresti sisse ligikaudu 1 liiter vett ja kontrollige lekete suhtes.

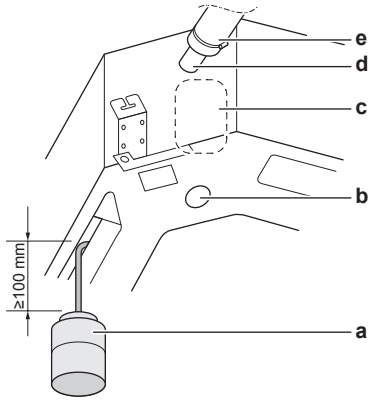

a Plastnõu
b Dreeni teenindusava (suletud kummikorgiga). Kasutage seda ava vee dreenimiseks dreenimisaluselt
c Dreenimispumba asukoht
d Dreenimisotsak
e Dreenimisvoolik

5 Lülitage toide välja.

6 Ühendage elektrijuhtmestik lahti.

- Eemaldage teeninduskate.
- Ühendage seade toitevõrgust lahti.
- Ühendage juhtpult lahti.
- Pange teeninduskate oma kohale tagasi.

Kui süsteemi paigaldamine on juba lõpetatud

1 Käivitage jahutamise operatsioon (vaadake juhiseid juhtpuldi teatmejuhendist või hooldusjuhendist).

2 Valage läbi vee sisendi ettevaatlikult sisse ligikaudu 1 liiter vett ja kontrollige lekete suhtes (Vaadake jaotist "Kui süsteemi paigaldamine pole veel lõpetatud" [▶ 17]).

13 Torude paigaldamine

13.1 Külmaaine torustiku ettevalmistus

13.1.1 Nõuded külmaaine torustikule

MÄRKUS

Külmaaine R744 vajab ranget tähelepanu, et hoida süsteem puhas ja kuiv. Ärge laske süsteemis seguneda lisaainetel (kaasa arvatud mineraalõlid või niiskus).

MÄRKUS

Torustik ja teised rõhu all olevad osad peavad taluma külmaainet ja õli. Kasutage kõrge rõhuga rakendustes, milles on konditsioneerimise poolel rõhk 120 bar ja jahutuse poolel 90 bar, K65 vask-teras torude süsteemi.

- Lisaainete (kaasa arvatud tootmisel kasutatud õlid) sisaldus torustikes peab olema ≤30 mg/10 m.

MÄRKUS

Kui on vaja objektitorustikule paigaldada sulgeventiile, siis PEAB PAIGALDAJA PAIGALDAMA rõhule töötava kaitseklapi järgmistele torustikele.

- Välisseadmest kuni jahutuse siseseadmeteni – vedelikutorustikule
- Välisseadmest kuni õhukonditsioneerimise siseseadmeteni – vedelikutorustikule JA gaasitorustikele

Külmaaine torustiku läbimõõt

Vedela külmaaine torustik	Gaasilise külmaaine torustik
Ø9,5 mm	Ø12,7 mm

Külmaaine torustike materjal

- **Torustiku materjal.** K65 vask-teras sulam (CuFe2P), maksimaalne töörõhk = 120 bar
- **Torustiku termotöötlusklass ja seina paksus.**

Välisläbimõõt (Ø)	Termotöötlusklass	Paksus (t)[a]	
9,5 mm (3/8")	R420 (tõmmatud)	≥0,65 mm	
12,7 mm (1/2")		≥0,85 mm	

[a] Sõltuvalt rakendusele kehtivast seadusandlusest ja seadme maksimaalsest töörõhust (vaadake tehasesildil näitajat "PS High"), võidakse nõuda suuremat seinapaksust.

13.1.2 Külmaaine torustiku isolatsioon

- Kasutage isolatsioonimaterjalina polüetüleenvahtu:
  - soojusjuhtivustegur 0,041 kuni 0,052 W/mK (0,035 kuni 0,045 kcal/mh°C)
  - kuumustaluvusega vähemalt 120 °C
- Isolatsiooni paksus

Toru välisläbimõõt ($Ø_p$)	Isolatsiooni siseläbimõõt ($Ø_i$)	Isolatsiooni paksus (t)
9,5 mm (3/8")	10~14 mm	≥10 mm
12,7 mm (1/2")	14~16 mm	≥10 mm

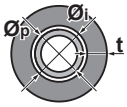

Kui temperatuur on üle 30°C ja suhteline õhuniiskus on suurem kui 80%, peaks tihendusmaterjalide paksus olema vähemalt 20 mm, et vältida kondensaadi tekkimist tihendi pinnale.

13.2 Külmaaine torustiku ühendamine

OHT: PÕLETUSE / PÕLETUSHAAVADE OHT

13.2.1 Jahutusaine torude ühendamiseks siseseadmega

ETTEVAATUST

Paigaldage külmaaine torustik ja koosteosad kohtadesse, kus neil ei teki kokkupuudet ühegi ainega, mis võib külmaainet sisaldavaid koosteosi söövitada, välja arvatud juhul kui koosteosad on tehtud materjalidest, mis on sööbimiskindlad või mis on piisavalt kaitstud sööbimise eest.

- **Torustiku pikkus.** Püüdke paigaldada külmaaine torustik võimalikult lühike.

HOIATUS

- Kasutage torustikku K65 kõrge rõhuga rakendustes, milles on rõhk 120 bar või 90 bar, olenevalt nende asukohast süsteemis.
- Kasutage ühendusliitmikke K65, mis on heaks kiidetud töörõhul 120 bar või 90 bar, olenevalt nende asukohast süsteemis.
- Torude ühendamiseks tohib kasutada AINULT JOOTMIST. Muud tüüpi ühendused pole lubatud.
- Torusid EI TOHI LAIENDADA.

1 Paigaldage objektitorustik siseseadme torustiku poolele.

2 Ühendage külmaaine torustik seadmele ainult **joodetud liitmike** abil.

MÄRKUS

Jootmisel katke plastist hoideplaat (d) ja soojusisolatsioon (e) kinni niiske lapiga ja veenduge, et temperatuur ei ületa 200°C.

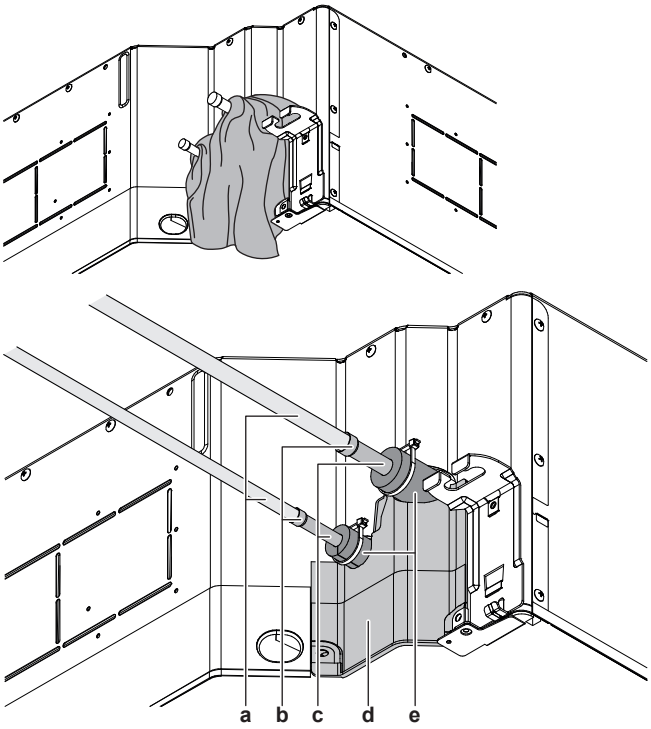

a Objektitorustik
b Joodetud liitmik
c Torustik siseseadme poolel
d Plastist hoideplaat
e Seadme isolatsioon

3 **Isoleerige** siseseadme külmaaine torustik järgmiselt.

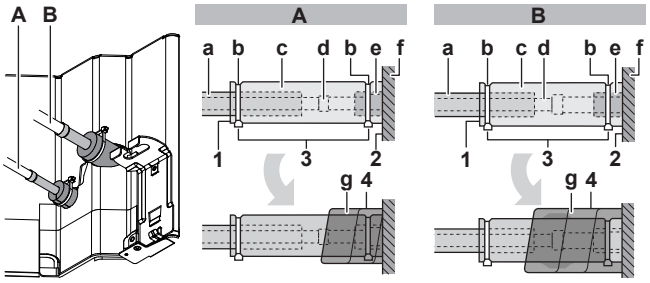

A Vedela külmaaine torustik
B Gaasilise külmaaine torustik

a Isolatsioon (pole komplektis)
b Kinnitusvitsad (lisatarvik)
c Isoleerkatted: suur (gaasitoru), väike (vedelikutoru) (lisatarvik)
d Joodetud liitmik
e Külmaaine toruotsak (seadme küljes)
f Seade
g Tihenduspadjandid: keskmine 1 (gaasitoru), keskmine 2 (vedelikutoru) (lisatarvikud)

1 Keerake isoleerkatete liitekohad üles.
2 Kinnitage seade aluse külge.
3 Tõmmake isolatsioonikatete kinnitusvitsad kinni.
4 Kerige tihenduspadjand seadme korpuse poolt alustades suunaga joodetud liitele.

MÄRKUS

Kontrollige, et külmaaine torustik on täielikult isoleeritud. Isoleerimata osadele kondenseerub õhus olev veeaur.

14 Elektripaigaldus

OHT: ELEKTRILÖÖGI OHT

HOIATUS

Kasutage elektritoite kaablitena ALATI mitmesoonelisi kaableid.

HOIATUS

Kasutage kõiki pooluseid lahutavaid lahklüliteid, millel on kontktpunktide vahe vähemalt 3 mm, et tagada III kategooria ülekoormusel täielik lahtiühendamine.

HOIATUS

Kui toitejuhe on vigastatud, siis TULEB see ohutuse tagamiseks lasta asendada tootja, tema hooldusettevõtte või samaväärse hooldaja poolt, et ohtu vältida.

MÄRKUS

See on A-klassi toode. Majapidamiskeskkonnas võib see toode põhjustada raadiohäireid, mille puhul võib kasutajal olla kohustus rakendada piisavaid meetmeid.

14.1 Standardjuhtmete komponentide tehnilised andmed

Koosteosa		Klass		
		50	71	112
Toitekaabel	MCA[a]	0,3 A	0,6 A	1,2 A
	Pinge	220~240 V		
	Faas	1~		
	Sagedus	50/60 Hz		
	Kaablisoonte suurused	2,5 mm² (3-sooneline) H07RN-F (60245 IEC 66)		
Sidejuhtmestik		0,75 kuni 1,25 mm² (2-sooneline) H05RN-F (60245 IEC 57)		
Juhtpuldi kaabel		siseseade↔välisseade - maksimaalselt 1000 m (juhtmestiku pikkus 2000 m) siseseade↔juhtpult - maksimaalselt 500 m		
Soovitatav kasutuskoha kaitse		6 A		
Rikkevoolukaitselüliti		Peavad vastama kohaldatavatele õigusaktidele		

[a] MCA=minimaalne ahela voolutugevus. Näidatud on maksimumväärtused (vaadake täpseid väärtusi sise- ja välisseadme komplekti tehniliste andmete osast).

14.2 Siseseadme elektrijuhtmestiku ühendamine

MÄRKUS

- Ühendamisel järgige elektriskeemi (komplektis, asub teeninduslуugi siseseinal).
- Lisavarustuse ühendamise juhised on lisavarustusega kaasa antud paigaldusjuhendis.
- Kontrollige, et elektrijuhtmestik EI TAKISTA teeninduskatte paigaldamist.

Oluline on hoida toite ja andmeside juhtmestik üksteisest eraldi. Elektrihäirete vältimiseks peab juhtmete vaheline kaugus olema ALATI vähemalt 50 mm.

MÄRKUS

Veenduge, et toite ja andmeside juhtmestik on üksteisest eraldi. Andmeside ja toite juhtmestik võivad ristuda, kuid EI TOHI olla paralleelsed.

1 Eemaldage teeninduskate.

2 **Kasutajaliidese kaabel.** Juhtige kaabel läbi raami ja ühendage kaabel klemmliistule (sümbolid P1, P2) ning kinnitage kaabel kaablivitsaga.

3 **Sidekaabel**: Juhtige kaabel läbi korpuse ja ühendage kaabli sooned klemmliistule (sümbolid F1, F2 peavad vastama välisseadme sümbolitele) ning kinnitage kaabel kaablivitsaga.

4 **Nõuetekohased ohutusvahendid (pole komplektis):** Kui paigaldamine on vajalik vastavalt jaotisele "12.1.2 Täiendavad nõuded paigalduskohale CO_2-külmaine kasutamisel" [▸ 14], ühendage need klemmplaadile (tähised T1, T2). Vaadake teavet jaotisest "14.3 Ohutusvahendite ühendamine CO_2-ga täidetud seadmetele" [▸ 20].

5 **Toitekaabel**: Juhtige kaabel läbi raami ja ühendage kaabel klemmliistule (L, N, maandus).



a Kaitselüliti
b Rikkevoolukaitse

6 Võtke väike tihend (komplektis) ja mähkige see ümber kaablite, et vältida vee sisenemist seadmesse.

7 Tihendage kõik pilud tihendusmaterjaliga (pole komplektis), et vältida väikeloomade süsteemi sisenemist.

8 Pange teeninduskate oma kohale tagasi.

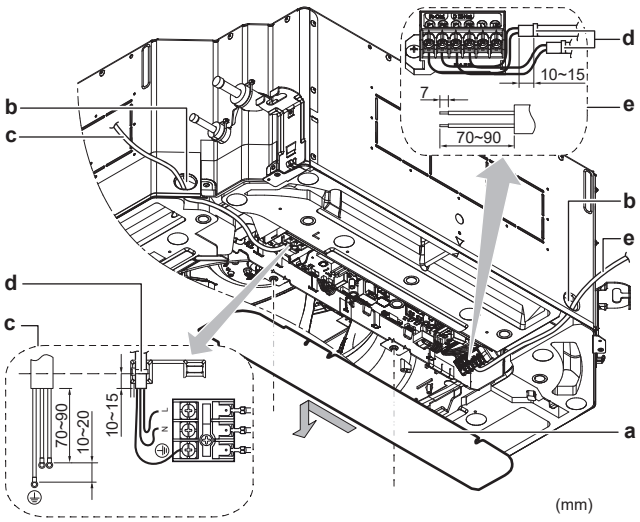

a Teeninduskate (elektriskeemiga)
b Kaablite läbiviiguava
c Toite ühendamine
d Kaablivits
e Juhtpuldi ja sidekaabli ühendamine

Kogu süsteemi näide

- **Näide.** 1 kasutajaliides juhib 1 siseseadet.

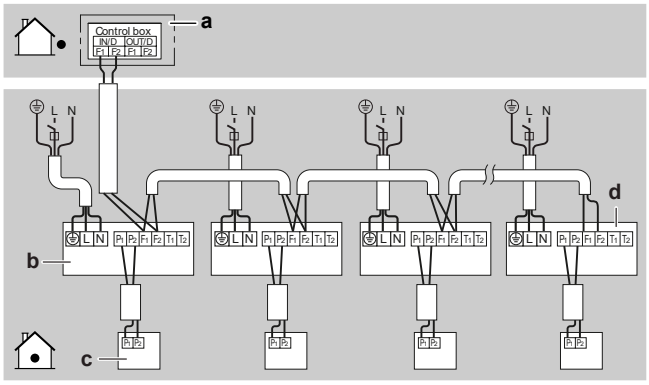

a Välisseade
b Siseseade
c Juhtpult
d Allavoolu siseseade

- **Näide.** Grupi juhtimine või on kasutusel 2 juhtpulti.

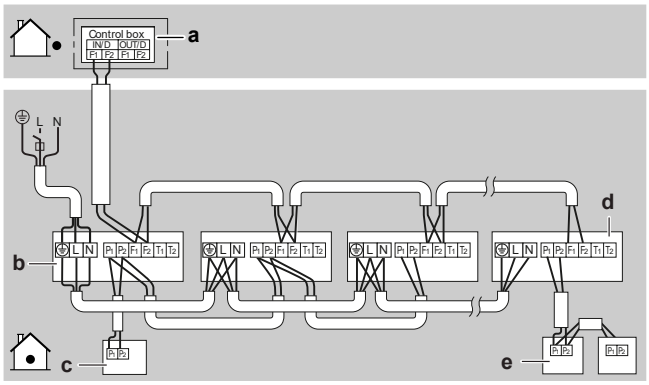

a Välisseade
b Siseseade
c Juhtpult (juhib 3 siseseadet)
d Allavoolu siseseade
e Kasutamiseks 2 juhtpuldiga

- **Peaseadme seadistamine (jahutamise/kütmise ülemsüsteem).** Rühmjuhtimise süsteemi kasutamisel ühendage juhtpult otse peaseadmega. Ärge ühendage juhtpulte otse alamseadmetele. Alamseadmete töötamine on piiratud ülemseadme poolt (näiteks ei võimalda üks küttel töötav siseseade teisel siseseadmel jahutada). Juhtpuldi seadistamist vaadake juhtpuldi kasutus- või teatmejuhendist.

TEAVITUSTÖÖ

Rühmjuhtimise korral pole siseseadmele vaja aadressi määrata. Grupi aadress määratakse automaatselt toite sisse lülitamisel.

14.3 Ohutusvahendite ühendamine CO_2-ga täidetud seadmetele

Ohutusvahendid hangib objekti valdaja. Ohutusvahendite ühendamise üksikasju vaadake nendega kaasas olevast dokumentatsioonist.

1 Määrake kindlaks minimaalne arv ohutusvahendeid vastavalt juhistele jaotises "12.1.2 Täiendavad nõuded paigalduskohale CO_2-külmaine kasutamisel" [▸ 14].

2 Ühendage ohutusvahendid siseseadme klemmplaadile, mille tähised on T1, T2

3 Kui paigaldatakse CO_2-külmaaine lekketuvasti, **siis aktiveerige külmaaine lekketuvastus** nagu kirjeldatud jaotises "16.1 Kohtsätted" [▸ 21].

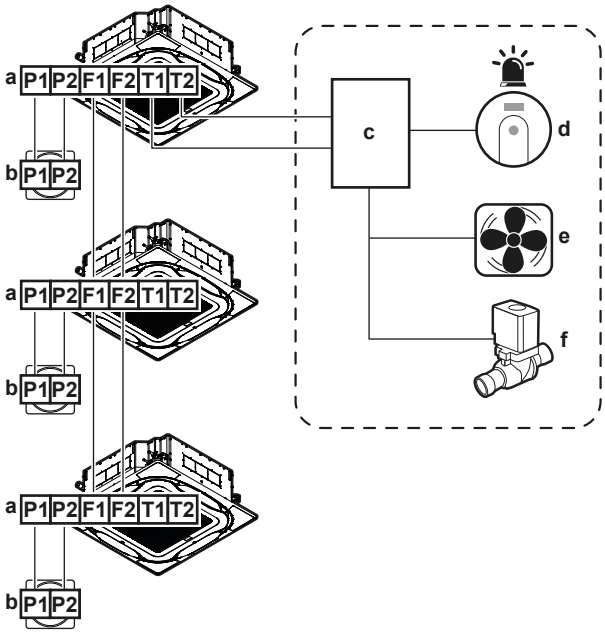

14–1 Nõuetekohaste ohutusseadmete ühendamise skeem ühes ruumis

a Siseseadme klemmplaat
b Juhtpuldi klemmid P1/P2
c Juhtplokk (pole komplektis)
d CO_2-külmaaine lekketuvasti (pole komplektis) koos turvahäire seadmega (pole komplektis)
e Ventilatsiooniseade (loomulik- või sundventilatsioon) (pole komplektis)
f Sulgeventiilid (pole komplektis)

15 Kasutuselevõtt

MÄRKUS

Kasutuselevõtu kontroll-leht Lisaks selles peatükis olevatele kasutuselevõtu juhistele on kasutuselevõtu kontroll-leht saadaval ka portaalis Daikin Business Portal (vajalik on autentimine).

Kasutuselevõtu kontroll-leht on täienduseks selle peatüki juhistele ja seda saab kasutada nõuandena ja aruande blanketina kasutuselevõtul ja kasutajale üleandmisel.

MÄRKUS

Seade peab ALATI olema varustatud termistoride ja/või rõhuandurite/-lülititega. MUIDU võib kompressor vigastada saada.

15.1 Esmase kasutuselevõtu eelne kontrollnimekiri

1 Pärast seadme paigaldamist kontrollige üle järgmised üksused.

2 Sulgege seade.

3 Lülitage seade sisse.

☐	Olete täielikult läbi lugenud paigaldus- ja kasutusjuhised, mis on esitatud **paigaldus- ja kasutusjuhendis.**
☐	**Siseseade** on õigesti paigaldatud.
☐	**Välisseade** on õigesti paigaldatud.
☐	Veenduge, et **dreenimistorustik** on nõuetekohaselt paigaldatud ja dreenitav vesi voolab sujuvalt. Kontrollige üle veelekete suhtes. **Võimalik tagajärg:** Kondensaat võib tilkuma hakata.
☐	**Külmaaine torustikud** (gaasi ja vedelik) on õigesti paigaldatud ja soojusisolatsiooniga.
☐	El esine **jahutusaine lekkeid**.
☐	**Faase ei puudu** ja **need pole omavahel vahetatud**.
☐	Süsteem on korralikult **maandatud** ja maandusklemmid kinnitatud.
☐	**Kaitsmed** ja objekti kaitseseadised on paigaldatud selle dokumendi nõuete kohaselt ja neil POLE möödaviiguühendusi.
☐	**Toitepinge** vastab seadme andmesildil olevale pingele.
☐	Lülituskarbis PUUDUVAD **lahtised ühendused** või kahjustunud elektrikomponendid.
☐	Sise- ja välisseadme sees PUUDUVAD **kahjustunud komponendid** ja **kokkusurutud torud**.
☐	**Sulgemiskraanid** (gaas ja vedelik) on välisseadmel täielikult avatud.

15.2 Katsekäivituse toimingud

TEAVITUSTÖÖ

- Tehke testkäivitus vastavalt välisseadme kasutusjuhendi juhistele.
- Testkäivituse võib lugeda lõpetatuks ainult siis, kui juhtpuldil või 7-segmendilisel näidikul pole rikkekoodi.
- Rikkekoodide täielik loetelu ja rikete kõrvaldamise juhiseid vaadake teenindusjuhendist.

MÄRKUS

ÄRGE katkestage katsekäivitust.

16 Configuration

16.1 Kohtsätted

Määrake järgmised kasutuskoha sätted nii, et need vastavad paigaldise tegelikule häälestusele ja kasutaja vajadustele.

- Iae kõrgus
- ehispaneeli tüüp
- Õhuvoolu piirkond
- õhu vooluhulk kui termostaat on VÄLJAS
- õhufiltri puhastamise aeg on saabunud
- Termostaadi anduri valimine
- Termostaadi diferentsiaalne ümberlülitus (kui on kasutusel mujal väline andur)
- Diferentsiaalne automaatne ümberlülitus
- Automaatne taaskäivitus voolukatkestuse järel
- Külmaaine lekke tuvastamise funktsioon

TEAVITUSTÖÖ

- Siseseadmele valikulise lisaseadme ühendamine võib põhjustada mõnedes objektisätetes muudatusi. Lisateavet leiate lisaseadme paigaldusjuhendist.
- Järgnevad sätted on vajalikud vaid juhtpuldi BRC1H52* kasutamisel. Muu juhtpuldi kasutamisel vaadake juhiseid selle paigaldusjuhendist või hooldusjuhendist.

Säte: lae kõrgus

See säte peab vastama seadme tegelikule kõrgusele põrandast, mahuklassist ja õhuvoolu suundadest.

- 3- ja 4-suunaliste õhuvoolude (nõuab valikulist blokeerimispadjandit) korral vaadake lisateavet valikulise blokeerimispadjandi komplekti paigaldusjuhendist.
- Igasuunalise õhuvoolu kasutamisel vaadake andmeid allolevast tabelist.

Kui kaugus põrandast on (m)		Siis(1)		
FXFN50	FXFN71, FXFN112	M	SW/C1	—/C2
≤2,7	≤3,2	13 (23)	0	01
2,7<x≤3,0	3,2<x≤3,6			02
3,0<x≤3,5	3,6<x≤4,2			03

Säte: ehispaneeli tüüp

Kui paigaldate või vahetate ehispaneeli, siis ALATI kontrollige, kas on määratud õiged sätted.

Kui on kasutusel ehispaneel…	Siis(1)		
	M	SW/C1	—/C2
Tavaline või automaatselt puhastuv	13 (23)	15	01
Konstruktsioon			02

Säte: õhuvoolu suuna piirkond

See säte peab vastama seadme kasutaja vajadustele.

Kui soovite seada õhuvoolu piirkonda…	Siis(1)		
	M	SW/C1	—/C2
Ülemine	13 (23)	4	01
Keskmine			02
Alumine			03

Säte: õhu vooluhulk kui termostaat on VÄLJAS

See säte peab vastama seadme kasutaja vajadustele. See määrab siseseadme ventilaatori kiiruse selleks ajaks, kui termostaat on VÄLJAS.

1 Kui olete seadistanud ventilaatori tööle, seadistage õhu voolukiirus järgmiselt.

Kui soovite…		Siis(1)		
		M	SW/C1	—/C2
Jahutamise ajal on termostaat VÄLJAS	L(2)	12 (22)	6	01
	Häälestatav vooluhulk(2)			02
	VÄLJAS(a)			03
	Järelevalve 1(2)			04
	Järelevalve 2(2)			05
	Järelevalve 3(2)			06
	H(2)			07
Kütmise ajal on termostaat VÄLJAS	L(2)	12 (22)	3	01
	Häälestatav vooluhulk(2)			02
	VÄLJAS(a)			03
	Järelevalve 1(2)			04
	Järelevalve 2(2)			05
	Järelevalve 3(2)			06
	H(2)			07

(a) Kasutage koos valikulise välise anduriga või kui määratud sätted **M** 10 (20), **SW/C1** 2, **—/C2** 3 on kasutusel.

Säte: õhufiltri puhastamise aeg on saabunud

See säte peab vastama ruumi õhu saastumise tasemele. Sellega määratakse ajavahemik, mille järel kuvatakse sõnum **"On aeg õhufiltrit puhastada"**.

Seadistav ajavahemik (õhu saastumise tase)	Siis(1)		
	M	SW/C1	—/C2
±2500 h (kerge)	10 (20)	0	01
±1250 h (raske)			02
Teadaanne SEES		3	01
Teadaanne VÄLJAS			02

Säte: Termostaadi anduri valimine

See säte peab vastama sellele kuidas/kas juhtpuldi termostaadi andur on kasutusel.

Juhtpuldi termostaadi andur on…	Siis(1)		
	M	SW/C1	—/C2
Kasutatav koos siseseademe termotakistiga	10 (20)	2	01
Pole kasutusel (ainult siseseadme termotakisti)			02
Kasutatav välistavalt			03

Säte: Termostaadi diferentsiaalne ümberlülitus (kui on kasutusel mujal väline andur)

Kui süsteemis on väline andur, määrake suurendamise/vähendamise sammud.

(1) Kasutuskoha sätted on tähistatud järgmiselt.
- **M:** Režiimi number – **Esimene number**: seadmete grupile – **Sulgudes olev number**: eraldi seade
- **SW**: Sätte number / **C1**: Koodi esimene number
- —: Parameetri number / **C2**: Koodi teine number
- : Vaikeväärtus

(2) Ventilaatori kiirus:
- **LL**: Ventilaatori madal kiirus (kui termostaat on VÄLJAS)
- **L**: Ventilaatori madal kiirus (puldiga seadistatav)
- **H:** Ventilaatori suur kiirus
- **Häälestatav vooluhulk.** Ventilaatori kiirus vastab kasutaja poolt kasutajaliidese ventilaatori kiiruse nupu abil määratud sättele (madal, keskmine, kõrge).
- **Järelevalve 1, 2, 3**: Ventilaator on VÄLJAS, kuid töötab lühikest aega iga 6 minuti järel, et tuvastada ruumi temperatuur väärtuse **LL** (järelevalve 1), väärtuse **L** (järelevalve 2) või väärtuse **H** (järelevalve 3) järgi.

Kui soovite sammu muuta…	Siis[1]		
	M	SW/C1	—/C2
1°C	12 (22)	2	01
0,5°C			02

Säte: diferentsiaal automaatseks ümberlülituseks

Jahutuse sättepunkti ja kütte sättepunkti temperatuuride vahe väärtus automaatjuhtimisrežiimil (selle kasutatavus sõltub süsteemi tüübist). Diferentsiaali väärtus saadakse jahutamise sättepunktist küttesättepunkti lahutamisel.

Kui soovite määrata sätet…	Siis[1]			Näide.
	M	SW/C1	—/C2	
0°C	12 (22)	4	01	jahutamine 24°C/ kütmine 24°C
1°C			02	jahutamine 24°C/ kütmine 23°C
2°C			03	jahutamine 24°C/ kütmine 22°C
3°C			04	jahutamine 24°C/ kütmine 21°C
4°C			05	jahutamine 24°C/ kütmine 20°C
5°C			06	jahutamine 24°C/ kütmine 19°C
6°C			07	jahutamine 24°C/ kütmine 18°C
7°C			08	jahutamine 24°C/ kütmine 17°C

Säte: Automaatne taaskäivitus voolukatkestuse järel

Sõltuvalt oma vajadustest, võite toitekatkestuse järel tehtava automaatse taaskäivituse inaktiveerida või aktiveerida.

Kui soovite sätestada automaatse taaskäivituse voolukatkestuse järel…	Siis[1]		
	M	SW/C1	—/C2
Inaktiveeritud	12 (22)	5	01
Aktiveeritud			02

Külmaaine lekke tuvastamise funktsioon

Kui CO_2-külmaaine lekketuvasti (pole komplektis) on ühendatud siseseadmele (tähised T1, T2), siis säte —/C2 režiimis 12(22) tuleb muuta sätteks 08. Vaadake teavet jaotisest "7.3.1 Teave külmaaine lekke tuvastamise kohta" [▶ 12].

Kui CO_2-külmaaine lekketuvasti (pole komplektis) on…	Siis[1]		
	M	SW/C1	—/C2
Pole paigaldatud	12 (22)	1	01
Paigaldatud			08

- **2 või rohkem juhtpulte** Kui kasutuses on 2 või rohkem juhtpulti, siis üks peab olema määratud kui "ÜLEM" ja teine kui "ALAM". Vaadake seadistamise juhiseid kasutatava juhtpuldi paigaldus- ja kasutusjuhendist.

17 Tehnilised andmed

- Värskeim **tehniliste andmete kokkuvõte** on piirkondlikul Daikin veebisaidil (avalikult kättesaadavad).
- Värskeimad **täielikud tehnilised andmed** on portaalis Daikin Business Portal (vajalik on autentimine).

17.1 Elektriskeem

17.1.1 Elektriskeemi ühtsed tingmärgid

Otsitava osa ja selle numbri kohta saate teavet seadme elektriskeemilt. Osad on nummerdatud araabia numbritega kasvavas järjekorras osade kaupa ja numbri asemel on allolevas tabelis "*".

Sümbol	Selgitus	Sümbol	Selgitus
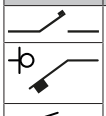	Kaitselüliti		Kaitsemaandus
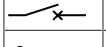	Ühendus		Kaitsemaandus (kruvi)
	Liitmik		Alaldi
	Maandus		Relee liitmik
	Objekti juhtmestik		Ühendussild
	Sulavkaitse		Klemmkarp
	Siseseade		Klemmliist
	Välisseade		Juhtmeklamber
	Rikkevoolukaitsel üliti		

Sümbol	Värvus	Sümbol	Värvus
BLK	Must	ORG	Oranž
BLU	Sinine	PNK	Roosa
BRN	Pruun	PRP, PPL	Lilla
GRN	Roheline	RED	Punane
GRY	Hall	WHT	Valge
SKY BLU	Taevasinine	YLW	Kollane

Sümbol	Selgitus
A*P	Trükkplaat
BS*	Surunupp SEES/VÄLJAS, töölüliti
BZ, H*O	Helisignaal
C*	Kondensaator
AC*, CN*, E*, HA*, HE*, HL*, HN*, HR*, MR*_A, MR*_B, S*, U, V, W, X*A, K*R_*, NE	Ühendus, liitmik
D*, V*D	Diood
DB*	Dioodimoodul
DS*	DIP-i lüliti
E*H	Kütteseade
FU*, F*U, (andmetele, vaadake seadme sees olevat trükkplaati)	Sulavkaitse
FG*	Liitmik (šassiiühendus)
H*	Juhtmeköidik
H*P, LED*, V*L	Märgutuli, valgusdiood
HAP	Valgusdiood (hoolduse meeldetuletus - roheline)

[1] Kasutuskoha sätted on tähistatud järgmiselt.
- **M:** Režiimi number – **Esimene number**: seadmete grupile – **Sulgudes olev number**: eraldi seade
- **SW**: Sätte number / **C1**: Koodi esimene number
- —: Parameetri number / **C2**: Koodi teine number
- : Vaikeväärtus

17 Tehnilised andmed

Sümbol	Selgitus
HIGH VOLTAGE	Kõrgepinge
IES	Nutika silma andur
IPM*	Arukas toitemoodul
K*R, KCR, KFR, KHuR, K*M	Magnetrelee
L	Faas
L*	Mähise
L*R	Reaktor
M*	Samm-mootor
M*C	Kompressori mootor
M*F	Ventilaatori mootor
M*P	Dreenimispumba mootor
M*S	Pöördmootor
MR*, MRCW*, MRM*, MRN*	Magnetrelee
N	Neutraal
n=*, N=*	Keerdude arv läbi ferriitsüdamiku
PAM	Impulssamplituudmodulatsioon
PCB*	Trükkplaat
PM*	Toiteplokk
PS	Impulsstoiteplokk
PTC*	PTC-termistor
Q*	Isoleeritud tüürelektroodiga triiak (IGBT)
Q*C	Kaitselüliti
Q*DI, KLM	Rikkevoolu-kaitselüliti
Q*L	Ülekoormuskaitse
Q*M	Termolüliti
Q*R	Rikkevoolukaitselüliti
R*	Takisti
R*T	Termotakisti
RC	Vastuvõtja
S*C	Piirlüliti
S*L	Ujuklüliti
S*NG	Külmaaine lekkeandur
S*NPH	Rõhuandur (kõrge)
S*NPL	Rõhuandur (madal)
S*PH, HPS*	Rõhulüliti (kõrge)
S*PL	Rõhulüliti (madal)
S*T	Termostaat
S*RH	Niiskuseandur
S*W, SW*	Töölüliti
SA*, F1S	Liigpingepiirik
SR*, WLU	Signaali vastuvõtja
SS*	Valikulüliti
SHEET METAL	Kohtkindel klemmliistu plaat
T*R	Trafo
TC, TRC	Saatja
V*, R*V	Varistor
V*R	Dioodimoodul, isoleeritud tüürelektroodiga triiakuga (IGBT) toiteplokk
WRC	Juhtmevaba kaugjuhtimispult
X*	Klemmkarp
X*M	Klemmliist (plokk)
Y*E	Elektroonilise paisuklapi mähis
Y*R, Y*S	Reevers-magnetklapi mähis

Sümbol	Selgitus
Z*C	Ferriitsüdamik
ZF, Z*F	Mürafilter







Copyright 2021 Daikin

DAIKIN INDUSTRIES CZECH REPUBLIC s.r.o.
U Nové Hospody 1/1155, 301 00 Plzeň Skvrňany, Czech Republic

DAIKIN EUROPE N.V.
Zandvoordestraat 300, B-8400 Oostende, Belgium

3P672850-1B 2022.01