Paigaldusjuhend



Kaheosaline seeria R32

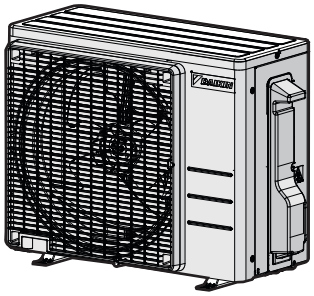

ARXF20J5V1B
ARXF25J5V1B
ARXF35J5V1B
ARXF42J5V1B

Paigaldusjuhend
Kaheosaline seeria R32

Eesti

Sisukord

1 Info kasutusjuhiste kohta 2
1.1 Info käesoleva dokumendi kohta 2
2 Spetsiaalsed paigaldaja ohutusjuhised 3
3 Teave karbi kohta 5
3.1 Välisseade 5
3.1.1 Välisseadme lahtipakkimine 5
3.1.2 Lisatarvikute eemaldamiseks välisseadmest 5
4 Seadme paigaldamine 5
4.1 Paigalduskoha ettevalmistamine 5
4.1.1 Nõuded välisseadme paigalduskohale 5
4.1.2 Lisanõuded välisseadme paigalduskohale külma kliimaga asukohtades 6
4.2 Välisseadme monteerimine 6
4.2.1 Paigaldusstruktuur 6
4.2.2 Välisseadme paigaldamine 6
4.2.3 Äravoolu tagamiseks 6
4.2.4 Välisseadme kindlustamine ümber kukkumise eest 7
5 Torude paigaldamine 7
5.1 Külmaaine torustiku ettevalmistus 7
5.1.1 Külmaaine torustiku nõuded 7
5.1.2 Külmaaine torustiku pikkus ja kõrguste vahe 7
5.1.3 Külmaaine torustiku isolatsioon 7
5.2 Külmaaine torustiku ühendamine 7
5.2.1 Külmaaine torustiku ühendamine 7
5.2.2 Ettevaatusabinõud külmaaine torustiku ühendamisel 8
5.2.3 Külmaaine torustiku ühendamine välisseadmele 8
5.3 Külmaaine torustiku kontrollimine 8
5.3.1 Lekete kontrollimine 8
5.3.2 Vaakumkuivatuse tegemine 8
6 Külmaaine laadimine 8
6.1 Külmaaine laadimine 8
6.2 Teave külmaaine kohta 9
6.3 Täiendava külmaaine koguse määramine 9
6.4 Täiemahulise taastäitmise koguse määramine 9
6.5 Külmaaine lisamine 9
6.6 Fluoritud kasvuhoonegaaside etiketi kinnitamine 9
7 Elektripaigaldus 10
7.1 Standardjuhtmete komponentide tehnilised andmed 10
7.2 Elektrijuhtmestiku ja välisseadme ühendamiseks 10
8 Välisseadme paigaldamise lõpuleviimine 11
8.1 Välisseadme paigaldamise lõpetustööd 11
8.2 Välisseadme sulgemine 11
9 Hooldus ja teenindus 11
10 Kasutuselevõtt 11
10.1 Kontroll-loend enne kasutuselevõttu 11
10.2 Kontroll-loend kasutuselevõtu ajal 11
10.3 Proovikäivituse tegemiseks 11
10.4 Välisseadme käivitamine 12
11 Veatuvastus 12
11.1 Rikete hindamine välisseadme trükkplaadi LED-tulede abil 12
12 Toote kasutuselt kõrvaldamine 12
13 Tehnilised andmed 13
13.1 Elektriskeem 13
13.1.1 Elektriskeemi ühtsed tingmärgid 13
13.2 Toruskeem 15
13.2.1 Torustiku skeem: Välisseade 15

1 Info kasutusjuhiste kohta

1.1 Info käesoleva dokumendi kohta

HOIATUS

Veenduge, et paigaldamine, teenindamine, hooldamine ja remontimine ning kasutatavad materjalid vastavad Daikin juhistele (kaasa arvatud kõik dokumendid, mis on loetletud osas "Dokumentatsiooni komplekt") ja nimetatud toiminguid teevad vaid pädevad töötajad. Euroopas ja piirkondades, kus kehtivad IEC standardid, on rakendatavaks standardiks EN/IEC 60335-2-40.

TEAVITUSTÖÖ

Veenduge, et kasutajale on antud paberdokumentatsioon ja paluge tal see alles hoida tulevaseks kasutamiseks.

Sihtrühm

Volitatud paigaldajad

TEAVITUSTÖÖ

See seade on mõeldud kasutamiseks spetsialistidele või väljaõppega kasutajatele kauplustes, kergetööstuses ja põllumajandusettevõtetes või tavakasutajatele äri- ja kodukeskkonnas.

TEAVITUSTÖÖ

Selles dokumendis on esitatud vaid välisseadme paigaldamise juhised. Siseseadme paigaldamise (siseseadme ülespanek, siseseadme külmatorustiku ühendamine, elektrijuhtmestiku ühendamine siseseadmele jne) kohta vaadake juhiseid siseseadme paigaldusjuhendist.

Juhendikomplekt

Käesolev juhend on osa dokumendikomplektist. Täiskomplekt koosneb:

- **Ohutuse üldeeskirjad:**
  - Ohutuseeskirjad, mis TULEB enne paigaldamist läbi lugeda
  - Vorming: paberdokument (välisseadme pakkekastis)
- **Välisseadme paigaldusjuhend**
  - Paigaldusjuhised
  - Vorming: paberdokument (välisseadme pakkekastis)
- **Paigaldaja teatmik:**
  - Paigalduskoha ettevalmistamine, teatmelised andmed jne.
  - Vorming: digitaalfailid aadressil https://www.daikin.eu. Kasutage oma mudeli leidmiseks otsingufunktsiooni.

Dokumentide uusimad redaktsioonid on toodud piirkondlikul Daikin veebilehel ja need saate ka seadme edasimüüjalt.

Skannige järgnevat QR-koodi, et leida dokumentatsiooni täiskomplekt ja saada lisateavet veebisaidilt Daikin.

ARXF-J

Originaaljuhised on inglise keeles. Kõikides teistes keeltes olevad juhised on originaaljuhiste tõlked.

Tehnilised andmed

- Värskeim **tehniliste andmete kokkuvõte** on piirkondlikul Daikin veebisaidil (avalikult kättesaadavad).
- Värskeimad **täielikud tehnilised andmed** on portaalis Daikin Business Portal (vajalik on autentimine).

2 Spetsiaalsed paigaldaja ohutusjuhised

Järgige alati järgmisi ohutusjuhiseid ja -eeskirju.

Seadme paigaldamine (vaadake jaotist "4 Seadme paigaldamine" [▶ 5])

HOIATUS

Paigaldustööd peab tegema pädev töötaja, materjalide valik ja paigaldusviis peab vastama kohaldatavatele õigusaktidele. Euroopas on rakendatavaks standardiks EN378.

Paigalduskoht (vaadake jaotist "4.1 Paigalduskoha ettevalmistamine" [▶ 5])

ETTEVAATUST

- Kontrollige, et paigalduskoht on seadme massi kandmiseks piisavalt tugev. Ebaõige paigaldamine on ohtlik. See võib põhjustada vibratsioone ja töömüra.
- Tagage piisavad hooldusvahed.
- ÄRGE paigaldage seadet kokkupuutesse lae või seinaga, sest see võib põhjustada vibratsioone.

HOIATUS

Seadet tuleb hoiustada nii, et oleks välditud selle mehaaniline vigastamine ja kohas, mis on hästi ventileeritud ning kus pole süüteallikaid (näiteks lahtist leeki, töötavat gaasi- või elektrikütte seadet). Ruumi suurus peab olema selline, nagu on määratud ohutuse üldeeskirjades.

Külmaaine torustiku ühendamine (vaadake jaotist "5.2 Külmaaine torustiku ühendamine" [▶ 7])

ETTEVAATUST

Kaheosalise süsteemi torustik ja liitmikud peavad asustatud ruumis olema tehtud püsiühendusega, välja arvatud need ühendused, mis vahetult ühendavad torustikke siseseadmetele.

ETTEVAATUST

- Seadmetel, mis on tarne ajal täidetud külmaainega R32, ei tohi teha paigalduskohal jootmis- ja keevitustöid.
- Jahutussüsteemide paigaldamisel, tuleb osad, millest vähemalt üks osa on laaditud, ühendada järgmisi nõudeid arvesse võttes: ruumides, kus viibivad inimesed, pole objektil tehtavates külmaaine R32 torustike liitekohtades lubatud kasutada lahtivõetavat ühendust, välja arvatud siseseadet torustikuga vahetult ühendav liitekoht. Kasutuskohal tehtud ühendused, mis siseseadet torustikuga vahetult ühendavad, peavad olema lahtivõetavad.

MÄRKUS

- Kasutage surumutrit, mis on seadme küljes.
- Gaasilekke vältimiseks kandke külmaseadme õli VAID koonuse siseosale. Kasutage õli, mis sobib külmaainele R32 (FW68DA).
- ÄRGE kasutage liitmikke uuesti.

MÄRKUS

- ÄRGE ÕLITAGE koonuspinda mineraalõliga.
- ÄRGE kasutage varem kasutuselolnud torustikke.
- Seadme tööea pikendamiseks ÄRGE paigaldage sellele külmaainet R32 kasutavale seadmele kuivatit. Kuivatusmaterjal võib lahustuda ja süsteemi kahjustada.

HOIATUS

Enne kompressori käivitamist peab külmaaine torustik olema kindlalt ühendatud. Kui kompressori töötamise ajal külmaaine torustik POLE ühendatud ja sulgekraan on avatud, siis imetakse süsteemi õhku sisse. See põhjustab külmatsüklis ebanormaalse rõhu, mis võib seadet kahjustada ja põhjustada kehavigastusi.

ETTEVAATUST

- Ebapiisav laiendamine võib põhjustada külmagaasi lekkimise.
- ÄRGE kasutage vana koonust uuesti. Vormige uued koonused, et külmagaasi lekkimist vältida.
- Kasutage survemutreid, mis on liitmiku komplektis. Muude survemutrite kasutamisel võib külmagaas lekkida.

ETTEVAATUST

ÄRGE avage kraane enne kui toruotste laiendused on tehtud. See võib põhjustada gaasilekke.

OHT: PLAHVATUSE OHT

ÄRGE AVAGE sulgekraane enne kui vaakumkuivendus on lõpetatud.

Külmaaine laadimine (vaadake jaotist "6 Külmaaine laadimine" [▶ 8])

HOIATUS

- Seadmes olev külmaaine on vähesel määral tuleohtlik, kuid tavaliselt see EI leki. Kui külmaaine lekib ruumi ja satub kokkupuutesse põleti, kütteseadme või pliidi leegiga, siis võib tekkida tulekahju või moodustub tervistkahjustav gaas.
- Lülitage VÄLJA kütteainet põletavad seadmed, ventileerige ruum ja pöörduge edasimüüja poole, kelle käest olete toote ostnud.
- Ärge kasutage seadet, kuni hooldustöötajad kinnitavad, et külmaaine lekkekoht on kõrvaldatud.

HOIATUS

- Kasutage ainult jahutusainet R32. Muud ained võivad põhjustada plahvatusi ja õnnetusi.
- R32 sisaldab fluoritud kasvuhoonegaase. Selle globaalse soojenemise potentsiaali (GWP) väärtus on 675. ÄRGE laske neid gaase atmosfääri.
- Jahutusaine lisamisel kasutage ALATI kaitsekindlaid ja -prille.

MÄRKUS

ÄRGE LAADIGE rohkem külmaainet, kui ette nähtud, et vältida kompressori vigastamist.

HOIATUS

ÄRGE puudutage rikke tõttu lekkivat külmaainet. See võib põhjustada raskeid külmakahjustusi.

Elektrisüsteemi paigaldamine (vaadake jaotist "7 Elektripaigaldus" [▶ 10])

HOIATUS

Seade TULEB PAIGALDADA vastavalt asukohariigi elektripaigaldise ehitamise eeskirjadele.

2 Spetsiaalsed paigaldaja ohutusjuhised

HOIATUS
- Kasutuskohal TOHIB juhtmestikku paigaldada vaid volitatud elektrik ja see PEAB vastama kasutuskohal kehtivatele asjassepuutuvatele eeskirjadele.
- Tehke elektriühendused olemasoleva juhtmestikuga.
- Objektil koostatud osad ja kõik elektripaigaldised PEAVAD vastama asjassepuutuvatele eeskirjadele.

HOIATUS
- Kui elektritoiteliinis neutraaljuhe puudub või on valesti ühendatud, võivad seadmed kahjustada saada.
- Tagage nõuetekohane maandus. ÄRGE ÜHENDAGE maandusklemmi torude külge ega liigpingepiiriku või telefoniliini maandusjuhtme külge. Puudulik või vale maandus võib tekitada elektrilööke.
- Paigaldage sulavkaitsmed ja kaitselülitid vastavad nõuetele.
- Kinnitage elektrijuhtmestik kaablisidemetega, nii et see EI PUUDUTA teravaid servi või torustikku, eriti oluline on see kõrgsurvetorustike läheduses.
- ÄRGE KASUTAGE teibitud juhtmeid, pikendusjuhtmeid ega tähtühendusega süsteemi. Need võivad põhjustada ülekuumenemist, elektrilööki või tulekahju.
- ÄRGE ühendage faasinihke kondensaatorit, sest seadme toiteks kasutatakse inverterit. Faasinihke kondensaator alandab võimsust ja võib põhjustada õnnetusi.

HOIATUS

Kasutage elektritoite kaablitena ALATI mitmesoonelisi kaableid.

HOIATUS

Kasutage kõiki pooluseid lahutavaid lahklüliteid, millel on kontktpunktide vahe vähemalt 3 mm, et tagada täielik lahtiühendamine III kategooria ülekoormusel.

HOIATUS

Kui toitejuhe on kahjustunud, PEAB ohutuse tagamiseks tootja, selle hooldusesindaja või muu sarnaselt kvalifitseeritud isik selle asendama.

HOIATUS

ÄRGE ühendage toitepinget siseseadmele. See võib ajendada elektrilöögi või tulekahju.

HOIATUS
- ÄRGE kasutage selle seadme sees iseostetud elektriseadmeid.
- ÄRGE tehke klemmliistul toite haruühendus dreenimispumba jne toite jaoks. See võib ajendada elektrilöögi või tulekahju.

HOIATUS

Hoidke sidejuhtmestik eemale vasktorudest, millel pole soojusisolatsiooni, sest sellised torud kuumenevad kõrge temperatuurini.

OHT: ELEKTRILÖÖGI OHT

Kõik elektrilised osad (kaasa arvatud termotakistid) on toitepinge all. ÄRGE puudutage neid paljaste kätega.

OHT: ELEKTRILÖÖGI OHT

Enne teenindamise alustamist ühendage toide lahti rohkem kui 10 minutiks ja mõõtke pinge toiteahela kondensaatori klemmidel või elektrilistel osadel. Pinge PEAB olema alla 50 V DC, enne kui te võite elektrilisi osi puudutada. Klemmide asukohti vaadake elektriskeemilt.

Siseseadme paigaldamine (vaadake jaotist "8 Välisseadme paigaldamise lõpuleviimine" [▸ 11])

OHT: ELEKTRILÖÖGI OHT
- Veenduge, et süsteem on nõuetekohaselt maandatud.
- Enne hooldamise alustamist lülitage seadme toide välja.
- Enne toitepinge sisse lülitamist paigaldage lülituskarbi kate.

Esmakäivitus (vaadake jaotist "10 Kasutuselevõtt" [▸ 11])

OHT: ELEKTRILÖÖGI OHT

OHT: PÕLETUSE / PÕLETUSHAAVADE OHT

ETTEVAATUST

ÄRGE TEHKE testimist sel ajal kui siseseadm(et)ega tehakse mingeid töid.

Sel ajal, kui toimub testimine, töötab MITTE AINULT siseseade, vaid ka välisseade. Sel ajal kui toimub testimine, on siseseadmega töötada ohtlik.

ETTEVAATUST

ÄRGE PANGE sõrmi, vardad või mingeid muid esemeid õhu sisend- või väljundavadesse. ÄRGE eemaldage ventilaatori kaitsekatet. Ventilaator võib suurel kiirusel pööreldes vigastusi tekitada.

A2L **HOIATUS: MÕÕDUKALT SÜTTIV MATERJAL**

Seadmes olev külmaaine on vähesel määral tuleohtlik.

Hooldamine ja teenindamine (vaadake "9 Hooldus ja teenindus" [▸ 11])

OHT: ELEKTRILÖÖGI OHT

OHT: PÕLETUSE / PÕLETUSHAAVADE OHT

HOIATUS
- Enne ükskõik milliste hooldus- või remonditööde läbiviimist lülitage toitepaneelil olev kaitselüliti ALATI välja, eemaldage sulavkaitsmed või lahutage seadme kaitseseadised.
- Ärge puudutage pingestatud osi enne 10 minuti möödumist, et vältida elektrilöögi saamise ohtu.
- Arvestage sellega, et mõned elektriliste osade sektsioonid on kuumad.
- Veenduge, et te EI puuduta voolu juhtivaid osi.
- ÄRGE peske seadet veega. See võib põhjustada elektrilööki või tulekahju.

OHT: ELEKTRILÖÖGI OHT
- Kasutage seda kompressorit vaid maandatud süsteemis.
- Enne kompressori hooldamise alustamist lülitage toide välja.
- Pärast hooldamist pange lülituskarbi kate ja teeninduskate oma kohtadele.

ETTEVAATUST

Kandke ALATI kaitseprille ja kaitsekindaid.

OHT: PLAHVATUSE OHT
- Kompressori eemaldamisel kasutage torulõikurit.
- Ärge kasutage jootmispõletit.
- Kasutage ainult heakskiidetud külmaaineid ja määrdeained.

OHT: PÕLETUSE / PÕLETUSHAAVADE OHT
Ärge puudutage kompressorit paljaste kätega.

3 Teave karbi kohta

3.1 Välisseade

3.1.1 Välisseadme lahtipakkimine

HOIATUS
Veenduge, et paigaldamine, teenindamine, hooldamine ja remontimine vastab tootja Daikin juhistele ning rakenduvatele õigusaktidele (näiteks kasutuskohas kehtivatele gaasiseadmete kasutamise eeskirjadele) ja neid toiminguid teevad AINULT pädevad töötajad.

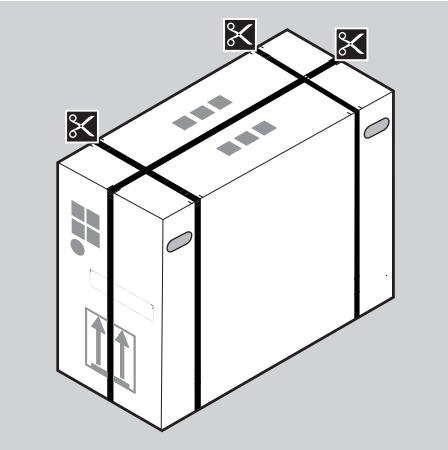

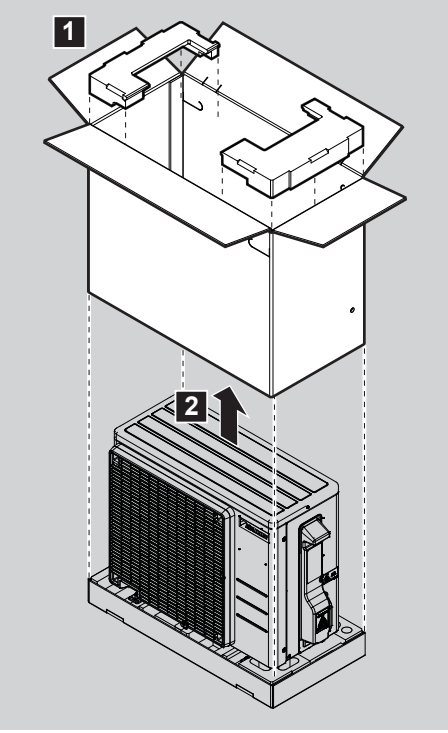

3.1.2 Lisatarvikute eemaldamiseks välisseadmest

Veenduge, et seadme komplektis on olemas järgnevalt nimetatud tarvikud.

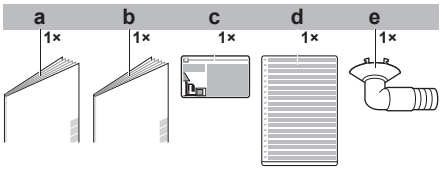

a Ohutuse üldeeskirjad
b Välisseadme paigaldusjuhend
c Fluoritud kasvuhoonegaaside kleebis
d Fluoritud kasvuhoonegaaside mitmekeelne kleebis
e Dreenimiskork (asub pakendi põhjal)

4 Seadme paigaldamine

4.1 Paigalduskoha ettevalmistamine

HOIATUS
Seadet tuleb hoiustada nii, et oleks välditud selle mehaaniline vigastamine ja kohas, mis on hästi ventileeritud ning kus pole süüteallikaid (näiteks lahtist leeki, töötavat gaasi- või elektrikütte seadet). Ruumi suurus peab olema selline, nagu on määratud ohutuse üldeeskirjades.

HOIATUS
Veenduge, et paigaldamine, teenindamine, hooldamine ja remontimine vastab tootja Daikin juhistele ning rakenduvatele õigusaktidele (näiteks kasutuskohas kehtivatele gaasiseadmete kasutamise eeskirjadele) ja neid toiminguid teevad AINULT pädevad töötajad.

4.1.1 Nõuded välisseadme paigalduskohale

Asukoha valimisel võtke arvesse järgmisi vahekaugusi:

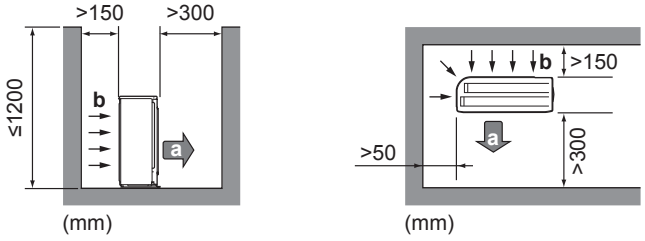

a Õhu väljalase
b Õhu sisselase

Kui õhu väljalaskeava ei ole tuule eest kaitstud, on soovitatav paigaldada põrkeplaat.

Soovitatav on paigaldada välisseade nii, et õhu sisselaskeava on suunatud seina poole ja EI ole tuule eest kaitsmata.

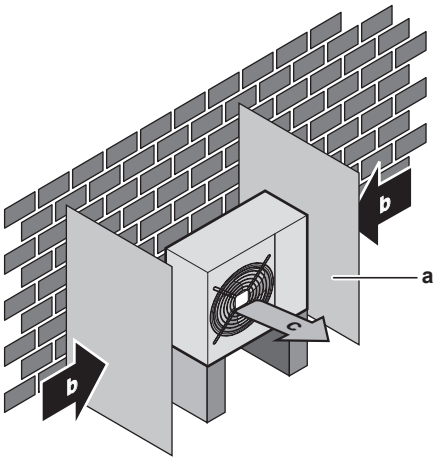

a Kaitseekraan

b Valdav tuulesuund
c Õhu väljund

Välisseade on ette nähtud väljaspool hoonet töötamiseks keskkonna temperatuuridel, mis on esitatud järgnevas tabelis (kui ühendatud siseseadme kasutusjuhendis pole teisiti sätestatud).

Mudel	Jahutus	Kütmine
(A)RXF, (A)RXP	–10~48°C DB	–15~24°C DB

TEAVITUSTÖÖ

Helirõhutase on madalam kui 70 dBA.

4.1.2 Lisanõuded välisseadme paigalduskohale külma kliimaga asukohtades

Välisseade peab olema kaitstud otsese lumesaju eest ja see ei tohi KUNAGI kattuda lumega.

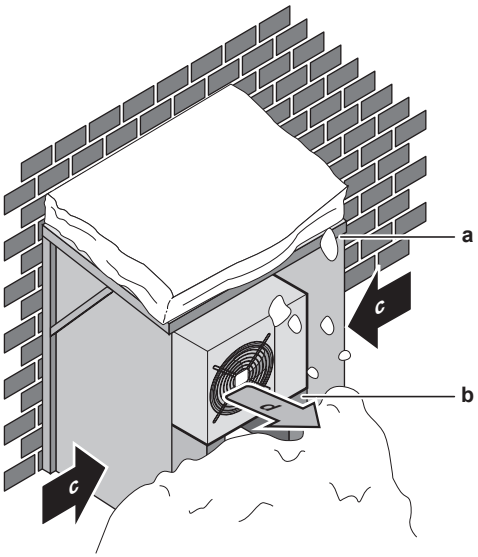

a Lumetõke või -varje
b Alus
c Valdav tuulesuund
d Õhu väljund

Igal juhul peab seadme alla jääma vähemalt 300 mm vaba ruumi. Lisaks veenduge, et seade asetseks eeldatavast maksimaalsest lumetasemest vähemalt 100 mm kõrgemal. Vaadake lisateavet jaotisest "4.2 Välisseadme monteerimine" [▸ 6].

Seadme alla soovitatakse jätta vähemalt 150 mm vaba ruumi (300 mm rohke lumega piirkondades). Paigaldage seade nii, et see jääb vähemalt 100 mm kõrgemale kui eeldatav maksimaalne lumi. Vajaduse korral ehitage platvorm. Vaadake lisateavet jaotisest "4.2 Välisseadme monteerimine" [▸ 6].

Tugeva lumesajuga piirkondades on oluline valida paigaldamiseks koht, kus lumi EI mõjutaks seadet. Kui võimalik on külglumesadu, veenduge, et lumi ei mõjutaks soojusvaheti mähist. Vajaduse korral ehitage lumekate või varjualune ja paigaldage alus.

4.2 Välisseadme monteerimine

4.2.1 Paigaldusstruktuur

Kui vibratsioon võib kanduda hoonele, kasutage vibratsioonikindlat kummi (pole komplektis).

Seadme võib paigaldada vahetult betoonrõdule või muule tugevale pinnale, kui on tagatud nõuetekohane drenaaž.

Pange valmis 4 komplekti kinniteid, milles on ankrupoldid M8 või M10, mutrid ja seibid (pole komplektis).

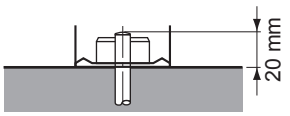

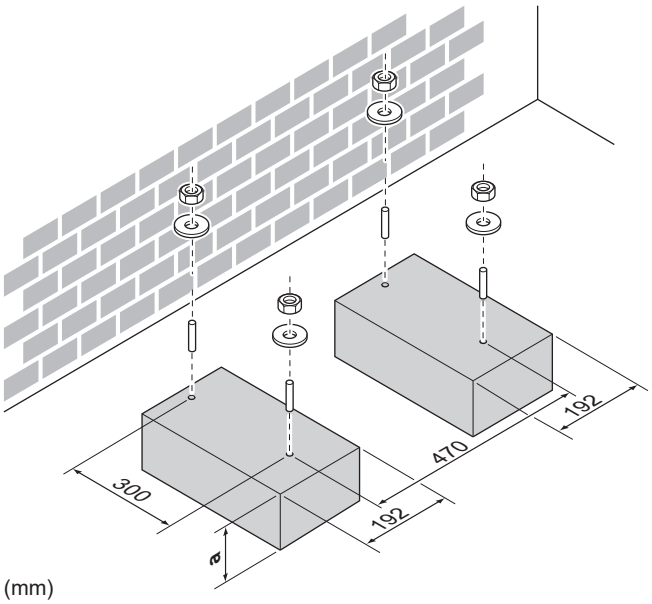

(mm)

a 100 mm üle oletatavast lumikatte pinna

4.2.2 Välisseadme paigaldamine

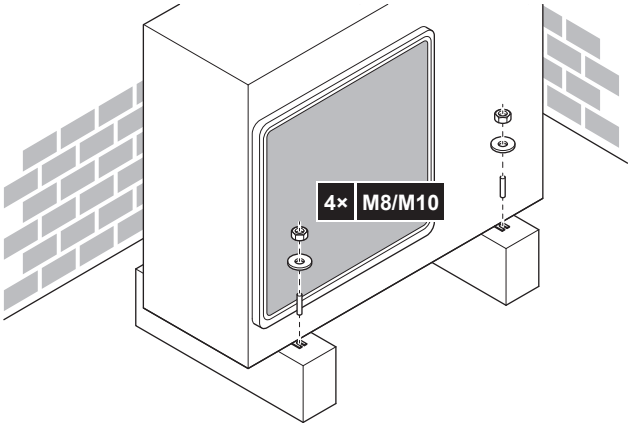

4.2.3 Äravoolu tagamiseks

MÄRKUS

Seadme paigaldamisel külma kliimasse rakendage meetmeid, et väljuv kondensaat EI külmuks.

MÄRKUS

Kui dreenimisavad võivad jääda aluse või põranda poolt suletuks, paigaldage seade ülespoole nii, et välisseadme jalgade alla jääb vaba ruumi vähemalt 30 mm.

TEAVITUSTÖÖ

Teabe saamiseks võimalike variantide kohta võtke ühendust edasimüüjaga.

1 Kasutage kondensaadi väljalaske liitmikku.
2 Ühendage voolik Ø16 mm (pole komplektis).

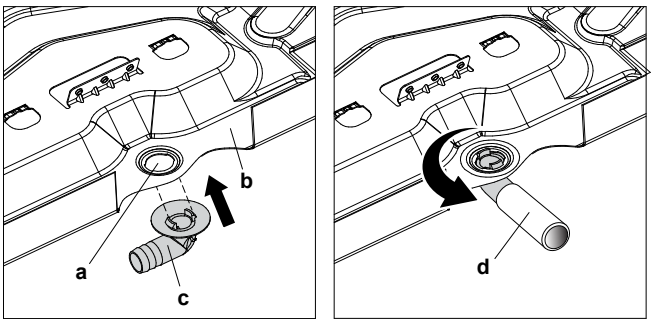

a Dreenimisava
b Alusraam
c Dreenimiskork
d Voolik (pole komplektis)

4.2.4 Välisseadme kindlustamine ümber kukkumise eest

Kui seade paigaldatakse kohta, kus tugev tuul võib seda kõigutada, võtke järgmisi meetmeid.

1. Valmistage ette 2 trossi (tuleb hankida paigaldajal), nagu on näidatud järgmisel joonisel.
2. Pange 2 tõstetrossi üle välisseadme.
3. Pange kaablite ja välisseadme vahele kummimatid (pole komplektis), et vältida värvi kriimustamist kaablitega.
4. Kinnitage trosside otsad.
5. Pingutage trossid.

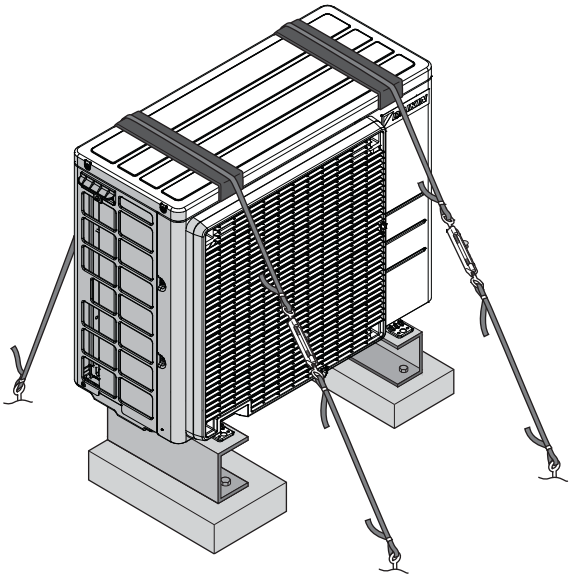

5 Torude paigaldamine

5.1 Külmaaine torustiku ettevalmistus

5.1.1 Külmaaine torustiku nõuded

ETTEVAATUST

Kaheosalise süsteemi torustik ja liitmikud peavad asustatud ruumis olema tehtud püsiühendusega, välja arvatud need ühendused, mis vahetult ühendavad torustikke siseseadmetele.

Torustiku materjal

Fosforhappega deoksüdeeritud õmbluseta vasktorud

Torude läbimõõt

Vedela külmaaine torustik	Gaasitorustik
Ø6,4 mm (1/4")	Ø9,5 mm (3/8")

Torustiku termotöötlusklass ja seina paksus

Välisläbimõõt (Ø)	Termotöötlusklass	Paksus (t)[a]	
6,4 mm (1/4")	Karastatud (O)	≥0,8 mm	
9,5 mm (3/8")	Karastatud (O)		

[a] Sõltuvalt rakendusele kehtivast seadusandlusest ja seadme maksimaalsest töörõhust (vaadake tehasesildil näitajat "PS High"), võidakse nõuda suuremat seinapaksust.

5.1.2 Külmaaine torustiku pikkus ja kõrguste vahe

Parameeter	Vahekaugus
Torustiku lubatav maksimaalne pikkus	20 m
Torustiku lubatav minimaalne pikkus	1,5 m
Maksimaalne lubatav kõrguste vahe	12 m

5.1.3 Külmaaine torustiku isolatsioon

- Kasutage isolatsioonimaterjalina polüetüleenvahtu:
  - soojusjuhtivustegur 0,041 kuni 0,052 W/mK (0,035 kuni 0,045 kcal/mh°C)
  - kuumustaluvusega vähemalt 120°C
- Isolatsiooni paksus:

Toru välisläbimõõt ($Ø_p$)	Isolatsiooni siseläbimõõt ($Ø_i$)	Isolatsiooni paksus (t)
6,4 mm (1/4")	8~10 mm	≥10 mm
9,5 mm (3/8")	12~15 mm	

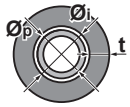

Kui temperatuur on üle 30°C ja suhteline õhuniiskus on suurem kui 80%, peaks tihendusmaterjalide paksus olema vähemalt 20 mm, et vältida kondensaadi tekkimist tihendi pinnale.

5.2 Külmaaine torustiku ühendamine

OHT: PÕLETUSE / PÕLETUSHAAVADE OHT

5.2.1 Külmaaine torustiku ühendamine

Enne külmaaine torustiku ühendamist

Kontrollige, et välis- ja siseseade on paigaldatud.

Tüüpiline töövoog

Külmaaine torustiku paigaldamise toimingud on järgmised.

- Külmaaine torustiku ühendamine siseseadmele
- Külmaaine torustiku ühendamine välisseadmele.
- Külmaaine torustiku isoleerimine.
- Juhinduge vastavatest juhistest järgmistel töödel:
  - torude painutamine,
  - toruotste laiendamine,
  - sulgkraanide kasutamine.

5.2.2 Ettevaatusabinõud külmaaine torustiku ühendamisel

OHT: PÕLETUSE / PÕLETUSHAAVADE OHT

MÄRKUS

- Kasutage surumutrit, mis on peaseadme küljes.
- Gaasilekke vältimiseks kandke külmaseadme õli vaid koonuse siseosale. Kasutage külmutusseadmete õli, mis sobib külmaainele R32 (**Näide:** FW68DA, SUNISO õli).
- ÄRGE kasutage liitmikke uuesti.

HOIATUS

Enne kompressori käivitamist peab külmaaine torustik olema kindlalt ühendatud. Kui kompressori töötamise ajal külmaaine torustik POLE ühendatud ja sulgekraan on avatud, siis imetakse süsteemi õhku sisse. See põhjustab külmatsüklis ebanormaalse rõhu, mis võib seadet kahjustada ja põhjustada kehavigastusi.

5.2.3 Külmaaine torustiku ühendamine välisseadmele

- **Torustiku pikkus.** Püüdke paigaldada torustik võimalikult lühike.
- **Torustiku kaitsmine.** Kaitske objektile paigaldatud torustikku väliste vigastuste eest.

1 Ühendage vedela külmaaine siseseadme liitmik välisseadme vedeliku sulgekraanile.

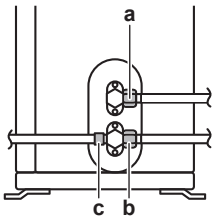

a Vedeliku sulgekraan
b Gaasi sulgekraan
c Teenindusotsak

2 Ühendage gaasilise külmaaine siseseadme liitmik välisseadme gaasi sulgekraanile.

MÄRKUS

Soovitatav on sise- ja välisseadme vaheline külmaaine torustik paigaldada karbikusse või katta külmaaine torustik viimistlusteibiga.

5.3 Külmaaine torustiku kontrollimine

5.3.1 Lekete kontrollimine

MÄRKUS

ÄRGE ületage seadme maksimaalset töörõhku (vt seadme andmeplaadil "PS High").

MÄRKUS

Kasutage ALATI edasimüüja soovitatud mullide tekkimise kontrollainet.

Ärge kasutage KUNAGI seebivett:

- Seebivesi võib põhjustada mõrasid komponentidele, nagu torumutrid või sulgeklapi korgid.
- Seebivesi võib sisaldada soola, mis imab niiskust, mis omakorda külmub torude külmaks minemisel.
- Seebivesi sisaldab ammoniaaki, mis võib söövitada toruliiteid (messingist torumutri ja vasest torumutri vahel).

1 Laadige süsteem lämmastikuga kuni manomeetriline rõhk on vähemalt 200 kPa (2 bar). Väikeste lekete tuvastamiseks on soovitatav kasutada rõhku 3000 kPa (30 bar) või kõrgemat rõhku (olenevalt kohalikust seadusandlusest).

2 Kontrollige kõik ühendused neile mullilahuse kandmisega.

3 Kontrollimise lõpetamisel laske kogu lämmastik välja.

5.3.2 Vaakumkuivatuse tegemine

1 Tühjendage süsteemi vaakumpumpamisega kuni kollektori manomeeter näitab −0,1 MPa (−1 bar)

2 Hoidke vaakumit neli kuni viis minutit ja kontrollige seejärel uuesti.

Ilming	Tingimus
Rõhk ei muutu	Süsteemis pole niiskust. Lisatoiminguid pole vaja teha.
Rõhk tõuseb	Süsteemis on niiskust. Tehke järgmised toimingud.

3 Vaakumpumbake süsteemi vähemalt kaks tundi, et saavutada kollektori manomeetri näit −0,1 MPa (−1 bar).

4 Pärast pumba VÄLJA lülitamist jälgige vaakumi veel vähemalt ühe tunni jooksul.

5 Kui vajalikku vaakumi taset EI SAA saavutada või vaakumit EI SAA hoida ühe tunni jooksul, tehke järgmist.

- Kontrollige süsteem uuesti üle lekete suhtes.
- Tehke uuesti vaakumkuivatamine.

MÄRKUS

Veenduge, et kõik sulgekraanid on pärast külmatorustiku paigaldamist ja vaakumkuivatust avatud. Seadme kasutamine suletud sulgekraanidega võib kompressorit vigastada.

6 Külmaaine laadimine

6.1 Külmaaine laadimine

Välisseade on tehases külmaainega laaditud, kuid mõnel juhul tuleb teha järgmist.

Nimetus	Põhjus
Külmaaine lisamine	Kui vedela külmaaine torustik on pikem kui ette nähtud (vaata teavet allpool).
Täiemahuline külmaaine laadimine	**Näide:** ▪ Süsteemi ümber paigutamine. ▪ Pärast leket.

Külmaaine lisamine

Enne külmaaine lisamist veenduge, et välisseadmest **väljaspool** asuv külmaaine torustik on üle kontrollitud (tehtud on lekketest ja vaakumkuivatamine).

TEAVITUSTÖÖ

Sõltuvalt seadmest ja/või paigaldustingimustest võib olla vaja ühendada elektrijuhtmestik enne külmaaine laadimist.

Tüüpiline tööde järjekord – Külmaaine lisalaadimiseks tuleb tavaliselt teha järgmised toiminguid.

1 Tehke kindlaks, kas lisalaadimist on vaja ja kui palju on vaja lisada.
2 Vajaduse korral tehke lisalaadimine.
3 Täitke fluoritud kasvuhoonegaaside kleebis ja kinnitage see siseseadme sisepoolele.

Täiemahuline külmaaine laadimine

Enne täiemahulist külmaaine laadimist veenduge, et on tehtud järgmist.

1 Süsteemist on kogu külmaaine välja lastud.
2 Välisseadmest **väljaspool** asuv külmaaine torustik on üle kontrollitud (tehtud on lekketest ja vaakumkuivatamine).
3 Välisseadme **sees** asuvale külmaaine torustikule on tehtud vaakumkuivatamine.

MÄRKUS

Enne täiemahulist taaslaadimist tehke välisseadme **sees** asuvale külmaaine torustikule vaakumkuivatamine.

Tüüpiline tööde järjekord – Külmaaine täiemahuliseks laadimiseks tuleb tavaliselt teha järgmised toiminguid.

1 Tehke kindlaks, kui palju külmaainet on vaja laadida.
2 Külmaaine laadimine.
3 Täitke fluoritud kasvuhoonegaaside kleebis ja kinnitage see siseseadme sisepoolele.

6.2 Teave külmaaine kohta

See toode sisaldab fluoritud kasvuhoonegaase. ÄRGE laske gaase atmosfääri.

Jahutusaine tüüp: R32

Globaalse soojenemise potentsiaali (GWP) väärtus: 675

Sõltuvalt rakenduvatest seadustest on kohustuslik perioodiline jahutusvedeliku lekete kontrollimine. Lisainfo saamiseks võtke ühendust paigaldajaga.

A2L **HOIATUS: MÕÕDUKALT SÜTTIV MATERJAL**

Seadmes olev külmaaine on vähesel määral tuleohtlik.

HOIATUS

- Seadmes olev külmaaine on vähesel määral tuleohtlik, kuid tavaliselt see EI leki. Kui külmaaine lekib ruumi ja satub kokkupuutesse põleti, kütteseadme või pliidi leegiga, siis võib tekkida tulekahju või moodustub tervistkahjustav gaas.
- Lülitage VÄLJA kütteainet põletavad seadmed, ventileerige ruum ja pöörduge edasimüüja poole, kelle käest olete toote ostnud.
- Ärge kasutage seadet, kuni hooldustöötajad kinnitavad, et külmaaine lekkekoht on kõrvaldatud.

HOIATUS

Seadet tuleb hoiustada nii, et oleks välditud selle mehaaniline vigastamine ja kohas, mis on hästi ventileeritud ning kus pole süüteallikaid (näiteks lahtist leeki, töötavat gaasi- või elektrikütte seadet). Ruumi suurus peab olema selline, nagu on määratud ohutuse üldeeskirjades.

HOIATUS

- ÄRGE augustage ega põletage jahutusaine ahela osi.
- ÄRGE kasutage sulatusprotsessi kiirendamiseks puhastusmaterjale ega muid viide, mida tootja ei ole soovitanud.
- Arvestage, et süsteemi sees olev jahutusaine on lõhnatu.

MÄRKUS

Kehtiv **fluoritud kasvuhoonegaaside** seadusandlus nõuab, et seadme jahutusaine kogus oleks toodud nii massina kui ka CO_2 ekvivalendina.

Koguse CO_2 ekvivalendina tonnides arvutamise meetod: jahutusaine GWP-väärtus × kogu jahutusaine kogus [kg]/1000

Lisainfo saamiseks võtke ühendust paigaldajaga.

6.3 Täiendava külmaaine koguse määramine

Kui vedelikutorude kogupikkus on…	Siis…
≤10 m	ÄRGE lisage jahutusainet juurde.
>10 m	R=(vedelikutorude kogupikkus (m)–10 m)×0,020 R=Lisakogus (kg) (ümardatud 0,01 kg täpsusega)

TEAVITUSTÖÖ

Torude pikkus on vedelikutorude ühe suuna pikkus.

6.4 Täiemahulise taastäitmise koguse määramine

TEAVITUSTÖÖ

Kui on vajalik täiemahuline taastäitmine, siis on külmaaine kogus: tehases täidetud külmaaine (vaadake tehasesilti) + kindlaksmääratud täiendav kogus.

6.5 Külmaaine lisamine

HOIATUS

- Kasutage ainult jahutusainet R32. Muud ained võivad põhjustada plahvatusi ja õnnetusi.
- R32 sisaldab fluoritud kasvuhoonegaase. Selle globaalse soojenemise potentsiaali (GWP) väärtus on 675. ÄRGE laske neid gaase atmosfääri.
- Jahutusaine lisamisel kasutage ALATI kaitsekindlaid ja -prille.

Eeltingimus: Veenduge enne jahutusaine lisamist, kas jahutusaine torud on ühendatud ja kontrollitud (lekkekontroll ja vaakumiga kuivatamine).

1 Ühendage jahutusaine balloon teenindusavaga.
2 Lisage täiendav jahutusaine kogus.
3 Avage gaasi sulgekraan.

6.6 Fluoritud kasvuhoonegaaside etiketi kinnitamine

1 Täitke silt järgmiselt.

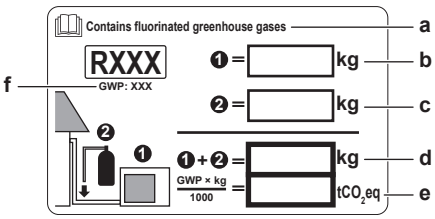

a Kui seadmega on kaasa antud fluoritud kasvuhoonegaaside mitmekeelne kleebis (vaadake tarvikute hulgast), siis eraldage vastava keelega kleebis ja liimige see ülaossa "**a**".
b Tehases täidetud külmaaine kogus: vaadake seda seadme tehasesildilt
c Täiendavalt laetud külmaaine kogus
d Külmaaine kogus kokku
e **Fluoritud kasvuhoonegaasi kogus** külmaaine summaarse koguse kohta CO_2ekvivalenttonnides.
f GWP = Globaalse soojenemise potentsiaal

MÄRKUS

Kehtivad seadused, mis puudutavad **fluoritud kasvuhoonegaase**, sätestavad, et seadme külmaaine laetus on näidatud nii massina kui CO_2 ekvivalendina.

Valem CO_2 arvutamiseks ekvivalenttonnides: Külmaaine GWP väärtus × külmaaine summaarne kogus [kilogrammides] / 1000

Kasutage GWP väärtusena kleebisel näidatud kogust.

2 Kinnitage etikett välisseadme sisemusse gaasi ja vedeliku sulgekraanide lähedusse.

7 Elektripaigaldus

OHT: ELEKTRILÖÖGI OHT

HOIATUS
- Kasutuskohal TOHIB juhtmestikku paigaldada vaid volitatud elektrik ja see PEAB vastama kasutuskohal kehtivatele asjassepuutuvatele eeskirjadele.
- Tehke elektriühendused olemasoleva juhtmestikuga.
- Objektil koostatud osad ja kõik elektripaigaldised PEAVAD vastama asjassepuutuvatele eeskirjadele.

HOIATUS

Kasutage elektritoite kaablitena ALATI mitmesoonelisi kaableid.

HOIATUS

Kui toitejuhe on kahjustunud, PEAB ohutuse tagamiseks tootja, selle hooldusesindaja või muu sarnaselt kvalifitseeritud isik selle asendama.

HOIATUS

Rakendage vajalikke meetmeid, et takistada väikestel loomadel seadme kasutamist pesavarjuna. Elektriliste osadega kokku puutuvad väikesed loomad võivad põhjustada seadmes rikkeid, suitsu või tulekahjut.

HOIATUS

ÄRGE ühendage toitepinget siseseadmele. See võib ajendada elektrilöögi või tulekahju.

HOIATUS
- ÄRGE kasutage selle seadme sees iseostetud elektriseadmeid.
- ÄRGE tehke klemmliistul toite haruühendus dreenimispumba jne toite jaoks. See võib ajendada elektrilöögi või tulekahju.

HOIATUS

Hoidke sidejuhtmestik eemale vasktorudest, millel pole soojusisolatsiooni, sest sellised torud kuumenevad kõrge temperatuurini.

7.1 Standardjuhtmete komponentide tehnilised andmed

MÄRKUS

Soovitame kasutada ühetraadilise soonega juhtmeid. Kui kasutate kokkukeerutatud kiudjuhtmeid, keerutage tihendamiseks juhtmeots kergelt kokku, et see otse klemmile kinnitada või sisestada ümarklemmi sisse. Üksikasju on kirjeldatud paigaldaja käsiraamatu jaotises "Juhised elektrijuhtmestiku ühendamisel".

Süsteemi osa		
Toitekaabel	Pinge	220–240 V
	Faaside arv	1~
	Sagedus	50 Hz
	Kaablisoonte suurused	PEAVAD vastama kohaldatavatele õigusaktidele
Ühenduskaabel (sise- ja välisseadme vahel)		4-sooneline kaabel ristlõikega ≥1,5 mm², pingel 220~240 V
Kaitseseadme soovituslik voolu tugevus objektil		16 A
Rikkevoolukaitselüliti		PEAVAD vastama kohaldatavatele õigusaktidele

7.2 Elektrijuhtmestiku ja välisseadme ühendamiseks

HOIATUS

ÄRGE pikendage toite- või vahekaablit juhtmega pistikute, juhtmega ühenduse klambrite, teibitud juhtmete, pikendusjuhtmete abil.

Need võivad põhjustada ülekuumenemist, elektrilööki või tulekahju.

1 Eemaldage teeninduskate.
2 Eemaldage kaitsekate.
3 Avage juhtmeklamber.
4 Ühendage sidekaabel ja toide järgmiselt:

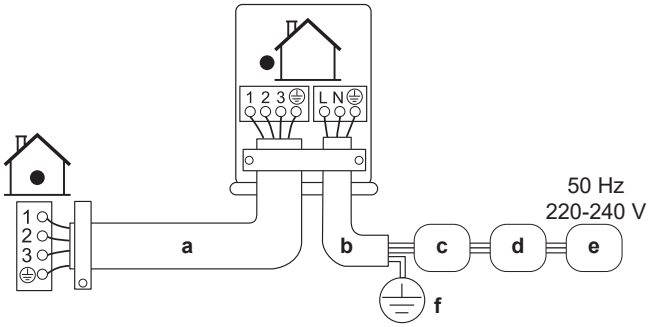

a Sidekaabel
b Toitekaabel
c Kaitselüliti (objektil olev kaitse, mille nimivool vastab mudeli andmesildile)
d Rikkevoolukaitselüliti
e Toitepinge
f Maandus

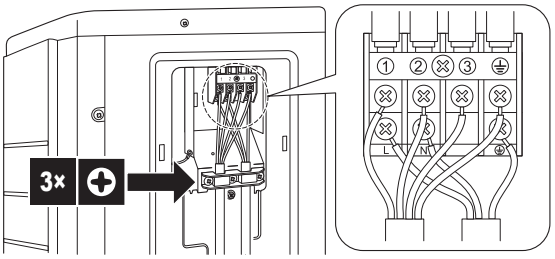

5 Keerake klemmikruvid piisavalt tugevasti kinni. Soovitame kasutada Phillips-otsakuga kruvikeerajat.

8 Välisseadme paigaldamise lõpuleviimine

8.1 Välisseadme paigaldamise lõpetustööd

1 Isoleerige ja kinnitage jahutustorud ja kaablid järgmiselt:

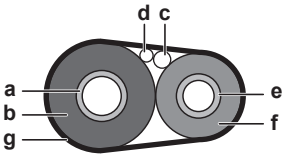

a Gaasitoru
b Gaasitoru isolatsioon
c Vaheühenduse kaabel
d Kohapealsed juhtmed (kui olemas)
e Vedelikutoru
f Vedelikutoru isolatsioon
g Viimistlusteip

2 Paigaldage hoolduskate.

8.2 Välisseadme sulgemine

MÄRKUS

Teeninduskatte sulgemisel veenduge, et pingutusmoment EI ületa 1,3 N•m.

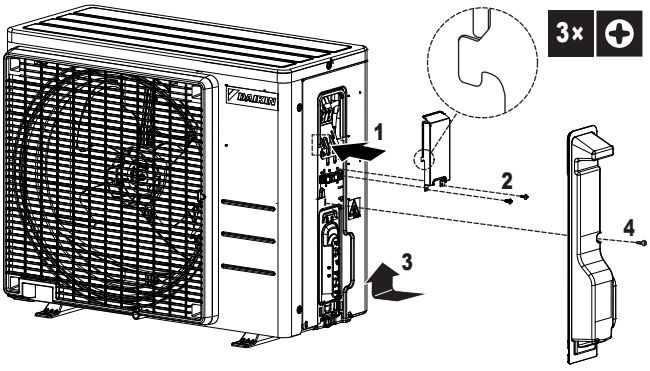

9 Hooldus ja teenindus

MÄRKUS

Hooldust PEAB tegema volitatud paigaldaja või hooldusesindaja.

Me soovitame teha hooldust vähemalt üks kord aastas. Samas rakenduvad seadused võivad nõuda lühemat hooldusintervalli.

10 Kasutuselevõtt

MÄRKUS

Kasutage seadet ALATI koos termistorite ja/või surveandurite/lülititega. Kui seda EI tehta, võib see põhjustada kompressori põlemist.

10.1 Kontroll-loend enne kasutuselevõttu

1 Pärast seadme paigaldamist kontrollige allpool nimetatud punkte.

2 Sulgege seade.

3 Lülitage seade sisse.

☐	**Siseseade** on õigesti paigaldatud.
☐	**Välisseade** on õigesti paigaldatud.
☐	Süsteem on korralikult **maandatud** ja maandusklemmid kinnitatud.
☐	**Toitepinge** vastab seadme andmesildil olevale pingele.
☐	Lülituskarbis PUUDUVAD **lahtised ühendused** või kahjustunud elektrikomponendid.
☐	Sise- ja välisseadme sees PUUDUVAD **kahjustunud komponendid** ja **kokkusurutud torud**.
☐	EI esine **jahutusaine lekkeid**.
☐	**Jahutustorud** (gaas ja vedelik) on soojusisolatsiooniga.
☐	Paigaldatud on õige suurusega torud ja **torud** on korrektselt isoleeritud.
☐	**Sulgemiskraanid** (gaas ja vedelik) on välisseadmel täielikult avatud.
☐	Järgmised **väljajuhtmestused** on tehtud välisseadme ja siseseadme vahel vastavalt sellele dokumendile ja kehtivatele määrustele.
☐	**Äravool** Veenduge, et äravool toimib sujuvalt. **Võimalik tagajärg:** Kondensaatvesi võib tilkuda.
☐	Sise- ja välisseade on võimelised vastu võtma **juhtpuldi** signaale.
☐	**Siseühenduste kaablitena** kasutatakse ettenähtud juhtmeid.
☐	**Kaitsmed, kaitselülitid** ja objekti kaitseseadised on paigaldatud selle dokumendi nõuete kohaselt ja neil pole möödaviikusid.

10.2 Kontroll-loend kasutuselevõtu ajal

☐	**Õhu välja** laskmiseks.
☐	**Proovikäivituse** tegemiseks.

10.3 Proovikäivituse tegemiseks

Eeltingimus: Toitepinge PEAB OLEMA määratud vahemikus.

Eeltingimus: Katsekäivituse võib teha jahutuse või kütte režiimis.

Eeltingimus: Siseseadme temperatuuri, tööreziimi jne seadistamisel juhinduge kasutusjuhendist.

1 Jahutusrežiimis valige madalaim programmeeritav temperatuur. Kütterežiimis valige kõrgeim programmeeritav temperatuur. Vajaduse korral võib katsekäivituse inaktiveerida.

2 Kui katsekäivitus on lõppenud, seadke temperatuur tavatasemele. Jahutusrežiimis: 26~28°C, kütmise režiimis: 20~24°C.

3 Veenduge, et kõik funktsioonid ja seadme osad töötavad nõuetekohaselt.

4 Süsteem lõpetab töötamise 3 minutit pärast seadme lülitamist olekusse VÄLJAS.

TEAVITUSTÖÖ

- Seade tarbib elektrienergiat ka siis kui see on lülitatud olekusse VÄLJAS.
- Kui seade pärast elektrikatkestust uuesti pingestub, siis taastub viimati valitud režiim.

10.4 Välisseadme käivitamine

Vaadake süsteemi algseadistamist ja kasutuselevõttu siseseadme paigaldusjuhendist.

11 Veatuvastus

11.1 Rikete hindamine välisseadme trükkplaadi LED-tulede abil

LED-tule olek		Hinnang
◑	Vilgub	Tavapärane → kontrollige siseseadet.
☼	SEES	Lülitage toide olekusse VÄLJAS ja tagasi olekusse SEES ja jälgige LED-tuld 3 minuti jooksul. → Kui LED-tuli on taas SEES, siis on välisseadme trükkplaat rikkis.
●	VÄLJAS	1 Toitepinge (energiasäästuks). 2 Toitesüsteemi rike. 3 Lülitage toide olekusse VÄLJAS ja tagasi olekusse SEES ja jälgige LED-tuld 3 minuti jooksul. Kui LED-tuli on taas VÄLJAS, on välisseadme trükkplaat rikkis.

MÄRKUS

Veakoodi diagnostika tegemiseks kasutage juhtmeta kaugjuhtimispulti, mis on siseseadmega kaasas. Rikkekoodide täielikku loetelu ja rikete kõrvaldamise üksikasjalikke juhiseid vaadake hooldusjuhendist.

OHT: ELEKTRILÖÖGI OHT

- Kui seade ei tööta, siis on LED-tuled trükkplaadil välja lülitatud, et energiat säästa.
- Kuid isegi siis, kui LED-tuled on välja lülitatud, võib klemmplaat ja trükkplaat pinge all olla.

12 Toote kasutuselt kõrvaldamine

MÄRKUS

ÄRGE proovige süsteemi iseseisvalt demonteerida: süsteemi demonteerimine ja jahutusaine, õli ja muude osade vahetamine PEAB vastama asjakohastele seadustele. Seadmed TULEB käidelda spetsiaalsetes korduvkasutamise, ümbertöötlemise ja taastamise käitlusjaamades.

TEAVITUSTÖÖ

Enne seadme ümberpaigutamist ja lahtivõtmist käivitage tühjakspumpamine. Tühjakspumpamise üksikasjalikke juhiseid vaadake paigaldusjuhendist või paigaldaja teatmikust.

13 Tehnilised andmed

- Värskeim **tehniliste andmete kokkuvõte** on piirkondlikul Daikin veebisaidil (avalikult kättesaadavad).
- Värskeimad **täielikud tehnilised andmed** on portaalis Daikin Business Portal (vajalik on autentimine).

13.1 Elektriskeem

13.1.1 Elektriskeemi ühtsed tingmärgid

Otsitava osa ja selle numbri kohta saate teavet seadme elektriskeemilt. Osad on nummerdatud araabia numbritega kasvavas järjekorras ja numbri asemel on allolevas tabelis "*".

Sümbol	Selgitus	Sümbol	Selgitus
	Kaitselüliti		Kaitsemaandus
			Töömaandus
			Kaitsemaandus (kruvi)
	Ühendus	Ⓐ,	Alaldi
	Liitmik		Relee liitmik
	Maandus		Ühendussild
	Objekti juhtmestik		Klemmkarp
	Sulavkaitse		Klemmliist
INDOOR	Siseseade		Juhtmeklamber
OUTDOOR	Välisseade		Kütteseade
	Rikkevoolukaitselüliti		

Sümbol	Värvus	Sümbol	Värvus
BLK	Must	ORG	Oranž
BLU	Sinine	PNK	Roosa
BRN	Pruun	PRP, PPL	Lilla
GRN	Roheline	RED	Punane
GRY	Hall	WHT	Valge
SKY BLU	Taevasinine	YLW	Kollane

Sümbol	Selgitus
A*P	Trükkplaat
BS*	Surunupp SEES/VÄLJAS, töölüliti
BZ, H*O	Helisignaal
C*	Kondensaator
AC*, CN*, E*, HA*, HE*, HL*, HN*, HR*, MR*_A, MR*_B, S*, U, V, W, X*A, K*R_*, NE	Ühendus, liitmik
D*, V*D	Diood
DB*	Dioodimoodul
DS*	DIP lüliti
E*H	Kütteseade
FU*, F*U, (andmetele, vaadake seadme sees olevat trükkplaati)	Sulavkaitse
FG*	Liitmik (šassiiühendus)
H*	Juhtmeköidik
H*P, LED*, V*L	Märgutuli, valgusdiood
HAP	Valgusdiood (hoolduse meeldetuletus - roheline)

Sümbol	Selgitus
HIGH VOLTAGE	Kõrgepinge
IES	Nutika silma andur
IPM*	Arukas toitemoodul
K*R, KCR, KFR, KHuR, K*M	Magnetrelee
L	Faas
L*	Mähise
L*R	Reaktor
M*	Samm-mootor
M*C	Kompressori mootor
M*F	Ventilaatori mootor
M*P	Dreenimispumba mootor
M*S	Pöördmootor
MR*, MRCW*, MRM*, MRN*	Magnetrelee
N	Neutraal
NE	Töömaandus
n=*, N=*	Keerdude arv läbi ferriitsüdamiku
PAM	Impulssamplituudmodulatsioon
PCB*	Trükkplaat
PM*	Toiteplokk
PS	Impulsstoiteplokk
PTC*	PTC-termistor
Q*	Isoleeritud tüürelektroodiga triiak (IGBT)
Q*C	Kaitselüliti
Q*DI, KLM	Rikkevoolu-kaitselüliti
Q*L	Ülekoormuskaitse
Q*M	Termolüliti
Q*R	Rikkevoolukaitselüliti
R*	Takisti
R*T	Termotakisti
RC	Vastuvõtja
S*C	Piirlüliti
S*L	Ujuklüliti
S*NG	Külmaaine lekkeandur
S*NPH	Rõhuandur (kõrge)
S*NPL	Rõhuandur (madal)
S*PH, HPS*	Rõhulüliti (kõrge)
S*PL	Rõhulüliti (madal)
S*T	Termostaat
S*RH	Niiskuseandur
S*W, SW*	Töölüliti
SA*, F1S	Liigpingepiirik
SR*, WLU	Signaali vastuvõtja
SS*	Valikulüliti
SHEET METAL	Kohtkindel klemmliistu plaat
T*R	Trafo
TC, TRC	Saatja
V*, R*V	Varistor
V*R	Dioodimoodul, isoleeritud tüürelektroodiga triiakuga (IGBT) toiteplokk
WRC	Juhtmevaba kaugjuhtpult
X*	Klemmkarp
X*M	Klemmliist (plokk)
Y*E	Elektroonilise paisuklapi mähis

13 Tehnilised andmed

Sümbol	Selgitus
Y*R, Y*S	Reevers-magnetklapi mähis
Z*C	Ferriitsüdamik
ZF, Z*F	Mürafilter

13.2 Toruskeem

13.2.1 Torustiku skeem: Välisseade

ARXF20J, ARXF25J, ARXF35J

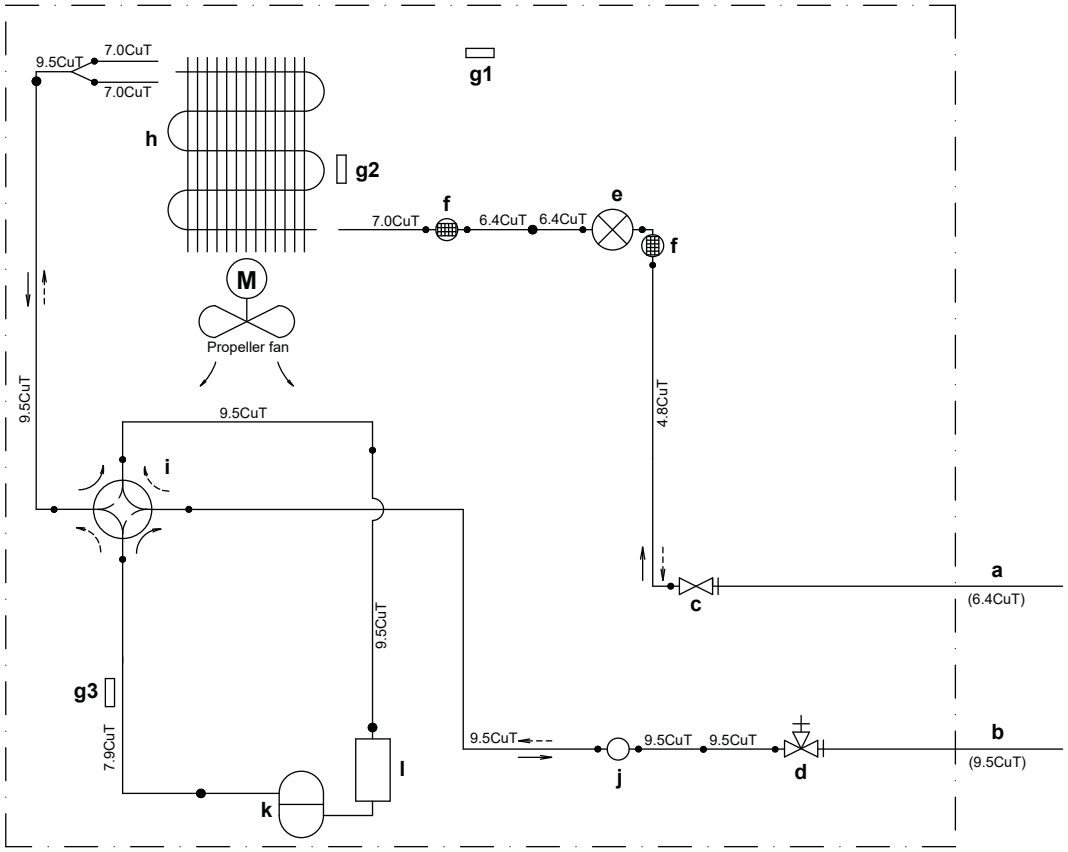

ARXF42J

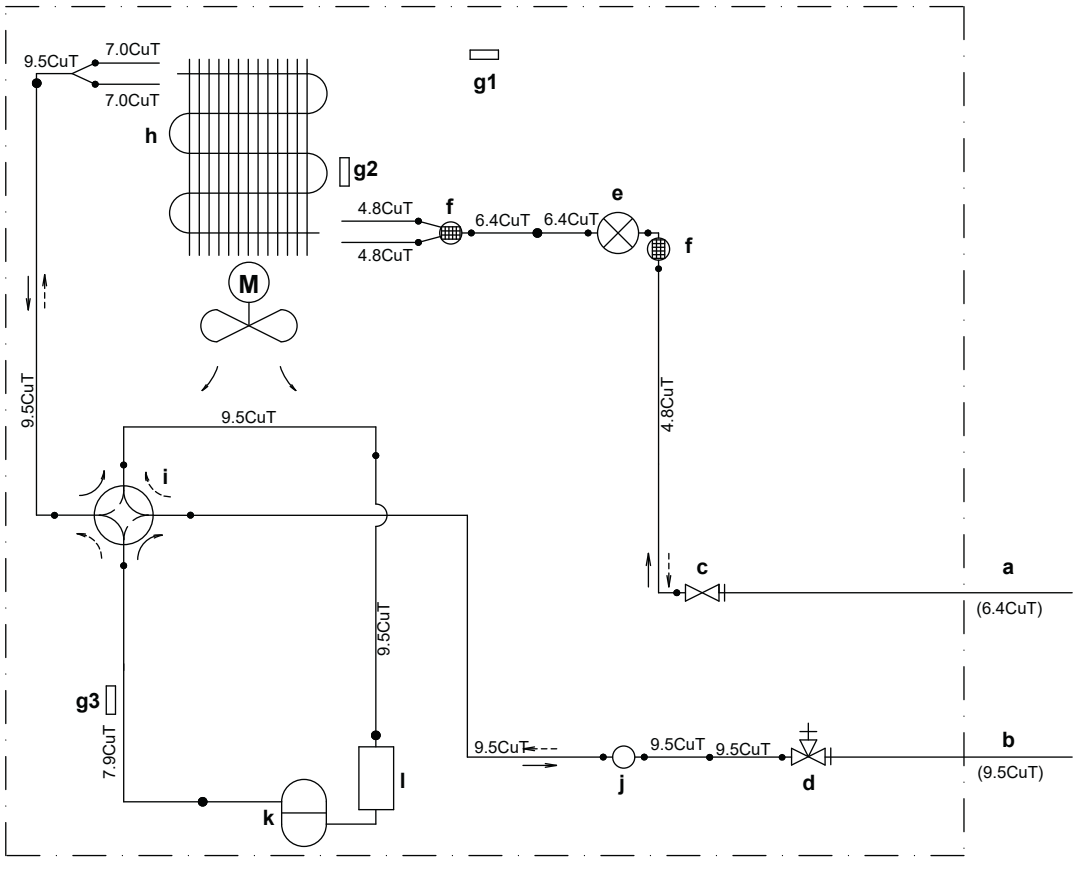

DAIKIN ISITMA VE SOĞUTMA SİSTEMLERİ SAN. TİC. A.Ş.
Gülsuyu Mahallesi, Fevzi Çakmak Caddesi, Burçak Sokak, No:20, 34848 Maltepe
İSTANBUL / TÜRKİYE
Tel: 0216 453 27 00
Faks: 0216 671 06 00
Çağrı Merkezi: 444 999 0
Web: www.daikin.com.tr

Copyright 2026 Daikin

DAIKIN EUROPE N.V.
Zandvoordestraat 300, B-8400 Oostende, Belgium

3P748643-25T 2026.06