Paigaldusjuhend

Daikini õhukonditsioneer ruumis kasutamiseks

FTXTA30B2V1BW
FTXTA30B2V1BB

Paigaldusjuhend
Daikini õhukonditsioneer ruumis kasutamiseks

Eesti

Sisukord

1 Info kasutusjuhiste kohta 2
1.1 Info käesoleva dokumendi kohta 2
2 Ohutuse erijuhised paigaldajale 2
3 Info karbi kohta 3
3.1 Siseseade 3
3.1.1 Tarvikute väljavõtmine siseseadmest 3
4 Seadme teave 4
4.1 Tööpiirkond 4
4.2 Juhtmeta kohtvõrgu (LAN) teave 4
4.2.1 Ettevaatusabinõud juhtmeta LAN-i kasutamisel 4
4.2.2 Põhiparameetrid 4
5 Seadme paigaldamine 4
5.1 Paigalduskoha ettevalmistus 4
5.1.1 Nõuded siseseadme paigalduskohale 4
5.2 Siseseadme monteerimine 5
5.2.1 Kinnitusplaadi paigaldamine 5
5.2.2 Ava puurimiseks seinale tehke järgmist 5
5.2.3 Toru ava katte eemaldamiseks tehke järgmist 6
5.3 Dreenimistorustiku ühendamine 6
5.3.1 Torude ühendamine parempoolsel küljel, parempoolses tagaosas ja parempoolses alaosas 6
5.3.2 Torude ühendamine vasakpoolsel küljel, vasakpoolses tagaosas ja vasakpoolses alaosas 6
5.3.3 Kontrollimine veelekete suhtes 6
6 Torude paigaldamine 7
6.1 Külmaaine torustiku ettevalmistus 7
6.1.1 Nõuded külmaaine torustikule 7
6.1.2 Külmaaine torustiku isolatsioon 7
6.2 Külmaaine torustiku ühendamine 7
6.2.1 Jahutusaine torude ühendamiseks siseseadmega 7
7 Elektripaigaldus 7
7.1 Standardjuhtmete komponentide tehnilised andmed 8
7.2 Siseseadme elektrijuhtmestiku ühendamine 8
7.3 Lisatarvikute (juhtmega juhtpult, keskne juhtpult jne) ühendamiseks tehke järgmist 8
8 Siseseadme paigaldamise lõpetamine 8
8.1 Dreenimistorustiku, külmaaine torustiku ja sidekaabli isoleerimiseks tehke järgmist 8
8.2 Torude juhtimiseks läbi seinaava tehke järgmist 9
8.3 Seadme kinnitamiseks kinnitusplaadile tehke järgmist 9
9 Configuration 9
9.1 Erineva aadressi määramine 9
10 Kasutuselevõtt 10
10.1 Esmase kasutuselevõtu eelne kontrollnimekiri 10
10.2 Katsekäivituse toimingud 10
10.2.1 Katsekäivitusel juhtpuldi kaudu tehke järgmist 10
11 Toote kasutuselt kõrvaldamine 10
12 Tehnilised andmed 10
12.1 Elektriskeem 10
12.1.1 Elektriskeemi ühtsed tingmärgid 10

1 Info kasutusjuhiste kohta

1.1 Info käesoleva dokumendi kohta

TEAVITUSTÖÖ

Veenduge, et kasutajale on antud paberdokumentatsioon ja paluge tal see alles hoida tulevaseks kasutamiseks.

Sihtrühm

Volitatud paigaldajad

TEAVITUSTÖÖ

See seade on mõeldud kasutamiseks spetsialistidele või väljaõppega kasutajatele kauplustes, kergetööstuses ja põllumajandusettevõtetes või tavakasutajatele äri- ja kodukeskkonnas.

HOIATUS

Veenduge, et paigaldamine, teenindamine, hooldamine ja remontimine ning kasutatavad materjalid vastavad Daikin juhistele ja nimetatud toiminguid teevad vaid pädevad töötajad. Euroopas ja piirkondades, kus kehtivad IEC standardid on rakendatavaks standardiks EN/IEC 60335-2-40.

Juhendikomplekt

Käesolev juhend on osa dokumendikomplektist. Täiskomplekt koosneb:

- **Ohutuse üldeeskirjad**
  - Ohutuseeskirjad, mis TULEB enne paigaldamist läbi lugeda
  - Vorming: paberdokument (siseseadme pakkekastis)
- **Sisendseadme paigaldus- ja kasutusjuhend**
  - Paigaldusjuhised
  - Vorming: paberdokument (siseseadme pakkekastis)
- **Kiirkasutusjuhend**
  - Paigalduskoha ettevalmistamine, head tavad, teatmelised andmed jne
  - Vorming: Elektroonilised juhised saidil http://www.daikineurope.com/support-and-manuals/product-information/

Dokumentide uusimad versioonid võite leida Daikin piirkondlikult veebilehelt või saada seadme edasimüüjalt.

Originaaldokumendid on inglise keeles. Kõik teised keeled on tõlked.

Tehnilised andmed

- Värskeim **tehniliste andmete kokkuvõte** on piirkondlikul Daikin veebisaidil (avalikult kättesaadavad).
- Värskeimad **täielikud tehnilised andmed** on portaalis Daikin Business Portal (vajalik on autentimine).

2 Ohutuse erijuhised paigaldajale

Järgige järgnevaid ohutusjuhiseid ja kohalikke eeskirju.

Seadme paigaldamine (vaadake jaotist "5 Seadme paigaldamine" [▸ 4])

HOIATUS

Paigaldustööd peab tegema pädev töötaja, materjalide valik ja paigaldusviis peab vastama kohaldatavatele õigusaktidele. Euroopas on rakendatavaks standardiks EN378.

HOIATUS

Seadet tuleb hoiustada nii, et oleks välditud selle mehaaniline vigastamine ja kohas, mis on hästi ventileeritud ning kus pole süüteallikaid (näiteks lahtist leeki, töötavat gaasi- või elektrikütte seadet). Ruumi suurus peab olema selline, nagu on määratud ohutuse üldeeskirjades.

ETTEVAATUST

Seintes, milles on metallraam või -leht, pange seina sisse hülss ja ava serva kattev kraega puks, et vältida kuumenemist, elektrilööki või tulekahju.

Torustiku paigaldamine (vaadake jaotist "6 Torude paigaldamine" [▸ 7])

ETTEVAATUST

Kaheosalise süsteemi torustik ja liitmikud peavad asustatud ruumis olema tehtud püsiühendusega, välja arvatud need ühendused, mis vahetult ühendavad torustikke siseseadmetele.

OHT: PÕLETUSE / PÕLETUSHAAVADE OHT

ETTEVAATUST

- Kasutage surumutrit, mis on seadme küljes.
- Gaasilekke vältimiseks kandke külmaseadme õli vaid koonuse siseosale. Kasutage õli, mis sobib külmaainele R32.
- ÄRGE kasutage liitmikke uuesti.

ETTEVAATUST

- ÄRGE ÕLITAGE koonuspinda mineraalõliga.
- Seadme tööea pikendamiseks ÄRGE paigaldage sellele külmaainet R32 kasutavale seadmele kuivatit. Kuivatusmaterjal võib lahustuda ja süsteemi kahjustada.

ETTEVAATUST

- Ebapiisav laiendamine võib põhjustada külmagaasi lekkimise.
- ÄRGE kasutage vana koonust uuesti. Vormige uued koonused, et külmagaasi lekkimist vältida.
- Kasutage survemutreid, mis on liitmiku komplektis. Muude survemutrite kasutamisel võib külmagaas lekkida.

Elektrisüsteemi paigaldamine (vaadake jaotist "7 Elektripaigaldus" [▸ 7])

OHT: ELEKTRILÖÖGI OHT

HOIATUS

Kasutage elektritoite kaablitena ALATI mitmesoonelisi kaableid.

HOIATUS

- Kasutuskohal tohib juhtmestikku paigaldada vaid volitatud elektrik ja see PEAB vastama asjassepuutuvatele eeskirjadele.
- Tehke elektriühendused olemasoleva juhtmestikuga.
- Kõik objektil koostatud osad ja kõik elektripaigaldised PEAVAD vastama asjassepuutuvatele eeskirjadele.

HOIATUS

- Kui energiavarustus ei sisalda N-faasi või see on vale, võivad seadmetes ilmneda rikked.
- Looge korralik maandus. ÄRGE maandage seadet vee- või muude torude, liigpingepiiriku ega telefonimaanduse külge. Mittetäielik maandus võib põhjustada elektrilööki.
- Paigaldage vajalikud kaitsmed ja võimsuslülitid.
- Kinnitage elektrijuhtmed juhtmeköidistega nii, et juhtmed EI puutu kokku teravate servade või torudega, eriti kõrgrõhu poolel.
- ÄRGE kasutage harujuhtmeid, kiudjuhtmeid, pikendusjuhtmeid või tähthargnemisega ühendusi. Need võivad põhjustada ülekuumenemist, elektrilööki või tulekahju.
- ÄRGE paigaldage faasi kompensatsioonikondensaatorit, sest seadme on varustatud inverteriga. Faasi kompensatsioonikondensaatori vähendab võimsust ja võib põhjustada õnnetusi.

HOIATUS

Kasutage kõiki pooluseid lahutavaid lahklüliteid, millel on kontktpunktide vahe vähemalt 3 mm, et tagada III kategooria ülekoormusel täielik lahtiühendamine.

HOIATUS

Kui toitejuhe on vigastatud, siis TULEB see ohutuse tagamiseks lasta asendada tootja, tema hooldusettevõtte või samaväärse hooldaja poolt, et ohtu vältida.

HOIATUS

ÄRGE ühendage toitepinget siseseadmele. See võib ajendada elektrilöögi või tulekahju.

HOIATUS

- ÄRGE kasutage selle seadme sees iseostetud elektriseadmeid.
- ÄRGE tehke klemmliistul toite haruühendus dreenimispumba jne toite jaoks. See võib ajendada elektrilöögi või tulekahju.

HOIATUS

Hoidke sidejuhtmestik eemale vasktorudest, millel pole soojusisolatsiooni, sest sellised torud kuumenevad kõrge temperatuurini.

3 Info karbi kohta

3.1 Siseseade

3.1.1 Tarvikute väljavõtmine siseseadmest

1 Eemaldage:

- tarvikute kott välja pakendi põhjalt,
- paigaldusplaat, mis on kinnitatud siseseadme taha,
- varuosade SSID kleebis, mis asub esivõrel.

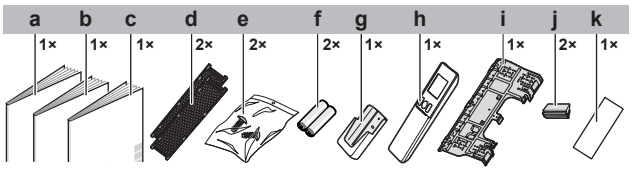

- **a** Paigaldusjuhend
- **b** Kasutusjuhend
- **c** Ohutuse üldeeskirjad
- **d** Titaanapatiidiga lõhnafilter ja hõbedaga kübemefilter (hõbeioonfilter)
- **e** Sisendseadme kinnituskruvid (M4×12L). Juhinduge jaotisest "8.3 Seadme kinnitamiseks kinnitusplaadile tehke järgmist" [▶ 9].
- **f** Juhtpuldi kuivelement AAA.LR03 (leelispatarei)
- **g** Juhtpuldi hoidik
- **h** Juhtpult
- **i** Kinnitusplaat
- **j** Kruvi kate
- **k** Varuosade SSID-kleebis äravõetava kattepaberiga (kinnitamiseks seadmele)

- **Varuosade SSID-kleebis.** HOIDKE varuosade kleebis alles. Hoidke seda kindlas kohas juhuks, kui seda on tulevikus vaja (nt juhul kui esivõre on asendatud, kinnitage see uuele esivõrele).

4 Seadme teave

HOIATUS: MÕÕDUKALT SÜTTIV MATERJAL

Seadmes olev külmaaine on vähesel määral tuleohtlik.

4.1 Tööpiirkond

Süsteemi ohutuks ja efektiivseks töötamiseks kasutage seda järgmistel temperatuuridel ja niiskusel.

Töörežiim	Tööpiirkond
Jahutus[(a)(b)]	▪ Välistemperatuur: –10~46°C DB ▪ Sisetemperatuur: 18~32°C DB ▪ Ruumi niiskus: ≤80%
Kütmine[(a)]	▪ Välistemperatuur: –25~24°C DB ▪ Sisetemperatuur: 10~30°C DB
Kuivatamine[(a)]	▪ Välistemperatuur: –10~46°C DB ▪ Sisetemperatuur: 18~32°C DB ▪ Ruumi niiskus: ≤80%

(a) Ohutusseadis võib peatada süsteemi töötamise, kui seadme parameetrid on tööpiirkonnast väljas.
(b) Kui seadme parameetrid on tööpiirkonnast väljas, võib ilmneda kondenseerumine ja vee tilkumine.

4.2 Juhtmeta kohtvõrgu (LAN) teave

Üksikasjalikku teavet, paigaldusjuhised, seadistusviisid, KKK, vastavusdeklaratsiooni ja kasutusjuhendi viimase versiooni leiate saidilt app.daikineurope.com.

TEAVITUSTÖÖ

- Käesolevaga kinnitab Daikin Industries Czech Republic s.r.o., et seadmes asuv raadioplokk vastab direktiivi 2014/53/EL nõuetele.
- Seda seadet käsitatakse direktiivi 2014/53/EL mõistes kui kombineeritud seadet.

4.2.1 Ettevaatusabinõud juhtmeta LAN-i kasutamisel

ÄRGE KASUTAGE järgmiste seadmete läheduses.

- **Meditsiiniseadmed.** Isikud, kellel on südamerütmurid või defibrillaatorid. See seade võib põhjustada elektromagnetilisi häireid.
- **Automaatjuhtimisseadmed.** Näiteks automaatuksed või tulekahjuteadustid. See seade võib põhjustada nende ebakohast toimimist.
- **Mikrolaineahi.** See võib mõjutada LAN-võrkude sidepidamist.

4.2.2 Põhiparameetrid

Parameeter	Väärtus
Sageduspiirkond	2400 MHz~2483.5 MHz
Raadio kohtvõrgu standard	IEEE 802.11b/g/n
Raadiosageduse kanal	1~11
Väljundvõimsus	0 dBm~18 dBm
Tegelik kiirgusvõimsus	17 dBm (11b) / 13 dBm (11g) / 12 dBm (11n)
Toitejuhe	DC 3,3 V / 500 mA

5 Seadme paigaldamine

TEAVITUSTÖÖ

Kui te pole kindel, kuidas seadme osi (esipaneel, elektriühenduste klemmkarp, esivõre jne) avada või sulgeda, vaadake sellekohaseid juhiseid paigaldaja teatmikust.

HOIATUS

Paigaldustööd peab tegema pädev töötaja, materjalide valik ja paigaldusviis peab vastama kohaldatavatele õigusaktidele. Euroopas on rakendatavaks standardiks EN378.

5.1 Paigalduskoha ettevalmistus

HOIATUS

Seadet tuleb hoiustada nii, et oleks välditud selle mehaaniline vigastamine ja kohas, mis on hästi ventileeritud ning kus pole süüteallikaid (näiteks lahtist leeki, töötavat gaasi- või elektrikütte seadet). Ruumi suurus peab olema selline, nagu on määratud ohutuse üldeeskirjades.

5.1.1 Nõuded siseseadme paigalduskohale

TEAVITUSTÖÖ

Helirõhutase on madalam kui 70 dBA.

- **Õhuvool.** Veenduge, et midagi õhuvoolu ei tõkestaks.
- **Drenaaž.** Tagage kondenseeruva vee takistusteta äravool.
- **Seinte soojustus**. Kui seintes tõuseb temperatuur üle 30°C ja suhteline niiskus üle 80% või kui värske õhk suundub seinale, siis on vaja sein täiendavalt soojustada (polüetüleenvahuga, mille paksus on vähemalt 10 mm).
- **Seina kandevõime.** Kontrollige, kas lae- või põrandakonstruktsioon on seadme massi talumiseks piisava kandevõimega. Kui tugevus pole piisav, siis tuleb sein või põrand enne seadme paigaldamist tugevdada.
- **Vahekaugused.** Paigaldage seade põrandast vähemalt 1,8 m kõrgusele ja järgige järgmisi vahekauguste nõudeid seintest ja laest.

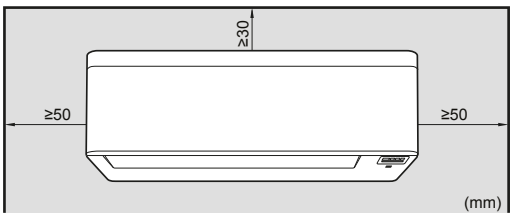

Märkus: Veenduge, et signaali vastuvõtjast allpool pole takistusi 500 mm ulatuses. Need võivad mõjutada juhtpuldi signaali vastuvõtu toimimist.

5.2 Siseseadme monteerimine

5.2.1 Kinnitusplaadi paigaldamine

1 Pange kinnitusplaat ajutiselt kohale.

2 Seadke kinnitusplaat horisontaalseks.

3 Märkige puurimiskohad seinale mõõtelindiga mõõtes. Võtke mõõdulint ja seadke mõõdulindi ots sümbolile "▷".

4 Kinnitage paigaldamise lõpetamiseks kinnitusplaat seinale M4 × 25L kruvidega (pole komplektis).

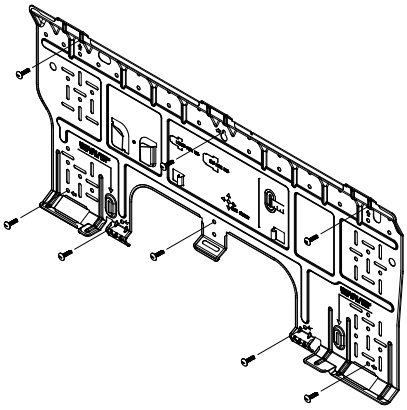

TEAVITUSTÖÖ

Torude läbiviiguava eemaldatud kaant saab hoida kinnitusplaadi taskus.

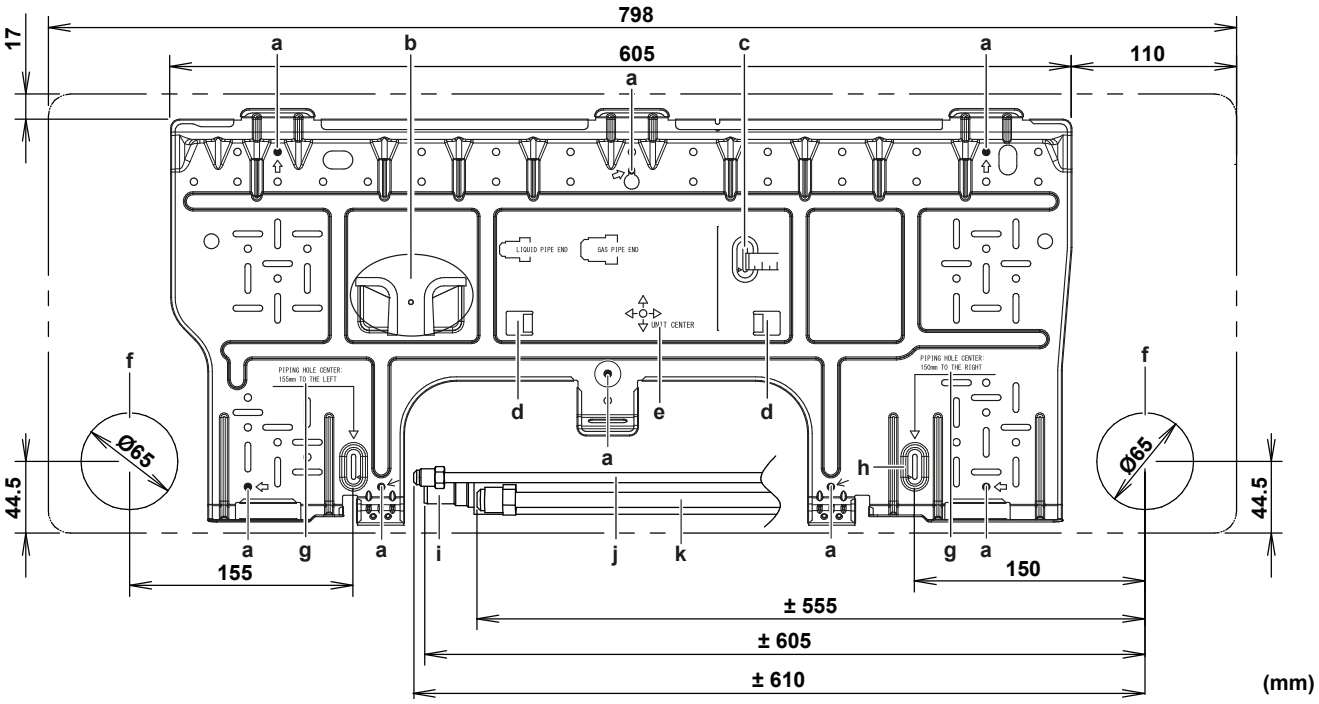

- **a** Soovituslikud plaadi kinnituspunktid
- **b** Torude läbiviiguava kaane tasku
- **c** Mõõdulindi otsa asukoht
- **d** Vesiloodi paigaldussakid
- **e** Seadme keskkoht
- **f** Seinasisese torustiku ava Ø65 mm
- **g** Mõõt mõõdulindil
- **h** Mõõdulindi otsa sümbol "▷"
- **i** Dreenimisvoolik
- **j** Vedelikutoru
- **k** Gaasitoru

5.2.2 Ava puurimiseks seinale tehke järgmist

ETTEVAATUST

Seintes, milles on metallraam või -leht, pange seina sisse hülss ja ava serva kattev kraega puks, et vältida kuumenemist, elektrilööki või tulekahju.

MÄRKUS

Tihendage toru ümber jääv vahe tihendusmaterjaliga (pole komplektis), et vältida vee tilkumist.

1 Puurige ava läbimõõduga 65 mm seinast läbi, nii et jääb väike kalle suunaga väljapoole.

2 Pange seinaavasse hülss.

3 Pange hülsi sisse kraega puks.

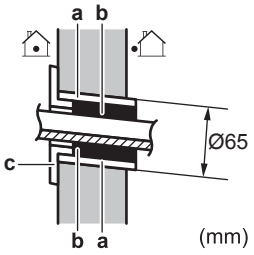

- **a** Seinaava hülss
- **b** Mastiks
- **c** Seinaava ääris

4 Pärast juhtmestiku, külma- ja dreenimistorustiku paigaldamist TIHENDAGE läbiviigud mastiksiga.

5.2.3 Toru ava katte eemaldamiseks tehke järgmist

TEAVITUSTÖÖ

Torude ühendamiseks parempoolsel küljel, parempoolses alaosas ja vasakpoolsel küljel või vasakpoolses alaosas, tuleb ava kate eemaldada.

1 Lõigake jõhvsaega ära torude sisendava kate esiresti seest.

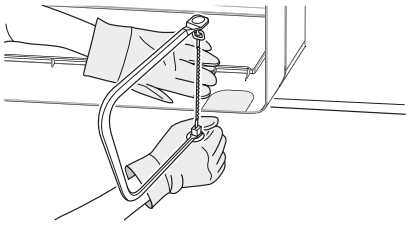

2 Eemaldage lõikepinnalt tekkinud kidad poolümara viiliga.

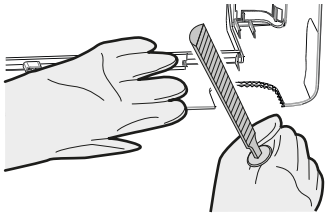

MÄRKUS

ÄRGE kasutage torude sisendava katte eemaldamiseks näpitsaid, sest siis võite esiresti vigastada.

5.3 Dreenimistorustiku ühendamine

5.3.1 Torude ühendamine parempoolsel küljel, parempoolses tagaosas ja parempoolses alaosas

TEAVITUSTÖÖ

Vaikimisi on seade tarnitud parempoolse torustiku jaoks. Vasakpoolseks paigaldamiseks eemaldage torustik paremalt poolelt ja paigaldage see vasakule poolele.

1 Kinnitage dreenimisvoolik vinüül-kleeplindiga külmaaine torude alla.

2 Keerake dreenimisvoolik ja külmaaine torud isolatsiooniteibiga kokku.

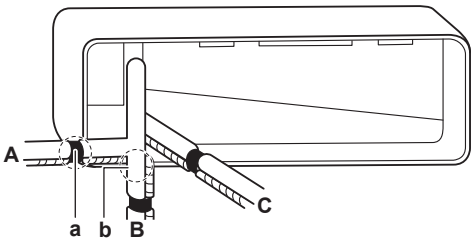

A Parempoolne külgtorustik
B Parempoolne allosa torustik
C Parempoolne tagaosa torustik
a Parempoolse külgtorustiku jaoks eemaldage siit toruava kate
b Parempoolse allosa torustiku jaoks eemaldage siit toruava kate

5.3.2 Torude ühendamine vasakpoolsel küljel, vasakpoolses tagaosas ja vasakpoolses alaosas

TEAVITUSTÖÖ

Vaikimisi on seade tarnitud parempoolse torustiku jaoks. Vasakpoolseks paigaldamiseks eemaldage torustik paremalt poolelt ja paigaldage see vasakule poolele.

1 Eemaldage paremal poolel olev isolatsiooni kinnituskruvi ja eemaldage dreenimisvoolik.

2 Eemaldage vasakul poolel olev dreenimiskork ja keerake see paremale poolele.

MÄRKUS

ÄRGE määrige dreenimiskorki sisestamisel õliga (külmaaine õliga). Dreenimiskorgi materjali omadused võivad halveneda ja see võib põhjustada lekke.

3 Pange dreenimisvoolik kohale vasakpoolsel küljel ja kinnitage see kruviga, muidu võib vesi lekkima hakata.

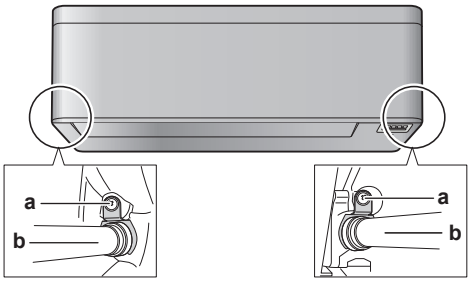

a Isolatsiooni kinnituskruvi
b Dreenimisvoolik

4 Kinnitage dreenimisvoolik külmaaine torude alumisele küljele vinüül-kleeplindiga.

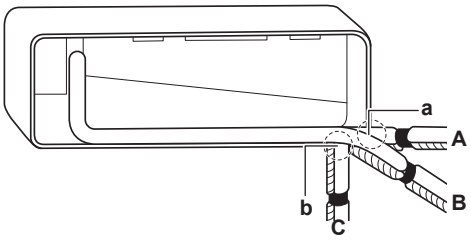

A Vasakpoolne torustik
B Vasakpoolne tagaosa torustik
C Vasakpoolne allosa torustik
a Eemaldage siit toruava sisendi kate vasakpoolse torustiku jaoks
b Eemaldage siit toruava sisendi kate vasakpoolse allosa torustiku jaoks

5.3.3 Kontrollimine veelekete suhtes

1 Eemaldage õhufiltrid.

2 Valage dreenimisvanni ettevaatlikult ligikaudu 1 liiter vett ja kontrollige see üle lekete suhtes.

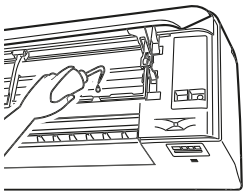

6 Torude paigaldamine

6.1 Külmaaine torustiku ettevalmistus

6.1.1 Nõuded külmaaine torustikule

ETTEVAATUST

Kaheosalise süsteemi torustik ja liitmikud peavad asustatud ruumis olema tehtud püsiühendusega, välja arvatud need ühendused, mis vahetult ühendavad torustikke siseseadmetele.

MÄRKUS

Torustik ja rõhu all olevad seadmed peavad olema külmaaine jaoks kasutatavad. Külmaaine jaoks tuleb kasutada fosforhappega deoksüdeeritud õmbluseta vasktoru.

- Lisaainete (kaasa arvatud tootmisel kasutatud õlid) sisaldus torustikes peab olema ≤30 mg/10 m.

Külmaaine torustiku läbimõõt

Kasutage samu läbimõõtusid kui välisseadmete ühendamisel:

Vedela külmaaine torustik	Gaasilise külmaaine torustik
Ø6,4 mm	Ø9,5 mm

Külmaaine torustike materjal

- **Torustiku materjal:** fosforhappega deoksüdeeritud õmbluseta vasktoru.
- **Koonusliitmikud:** kasutage ainult lõõmutatud materjale.
- **Torustiku termotöötlusklass ja seina paksus.**

Outer diameter (Ø)	Temper grade	Thickness (t)[a]	
6.4 mm (1/4")	Annealed (O)	≥0.8 mm	
9.5 mm (3/8")	Annealed (O)		

[a] Sõltuvalt rakendusele kehtivast seadusandlusest ja seadme maksimaalsest töörõhust (vaadake tehasesildil näitajat "PS High"), võidakse nõuda suuremat seinapaksust.

6.1.2 Külmaaine torustiku isolatsioon

- Kasutage isolatsioonimaterjalina polüetüleenvahtu:
  - soojusjuhtivustegur 0,041 kuni 0,052 W/mK (0,035 kuni 0,045 kcal/mh°C)
  - kuumustaluvusega vähemalt 120 °C
- Isolatsiooni paksus

Toru välisläbimõõt ($Ø_p$)	Isolatsiooni siseläbimõõt ($Ø_i$)	Isolatsiooni paksus (t)
6,4 mm (1/4")	8~10 mm	≥ 10 mm
9,5 mm (3/8")	10~14 mm	≥ 13 mm

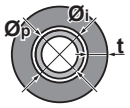

Kui temperatuur on üle 30°C ja suhteline õhuniiskus on suurem kui 80%, peaks tihendusmaterjalide paksus olema vähemalt 20 mm, et vältida kondensaadi tekkimist tihendi pinnale.

6.2 Külmaaine torustiku ühendamine

OHT: PÕLETUSE / PÕLETUSHAAVADE OHT

6.2.1 Jahutusaine torude ühendamiseks siseseadmega

HOIATUS: MÕÕDUKALT SÜTTIV MATERJAL

Seadmes olev külmaaine on vähesel määral tuleohtlik.

- **Torustiku pikkus**. Püüdke paigaldada dreenimistorustik võimalikult lühike.

1 Ühendage külmaaine torustik seadmele **koonusliitmike** abil.

2 **Isoleerige** ruumis olev külmaaine torustik, sidekaabel ja dreenimisvoolik järgmiselt.

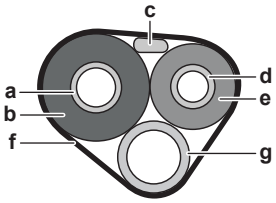

a Gaasitoru
b Gaasitoru isolatsioon
c Sidekaabel
d Vedelikutoru
e Vedelikutoru isolatsioon
f Viimistlusteip
g Dreenimisvoolik

MÄRKUS

Kontrollige, et külmaaine torustik on täielikult isoleeritud. Isoleerimata osadele kondenseerub õhus olev veeaur.

7 Elektripaigaldus

OHT: ELEKTRILÖÖGI OHT

HOIATUS

Kasutage elektritoite kaablitena ALATI mitmesoonelisi kaableid.

HOIATUS

Kasutage kõiki pooluseid lahutavaid lahklüliteid, millel on kontktpunktide vahe vähemalt 3 mm, et tagada III kategooria ülekoormusel täielik lahtiühendamine.

HOIATUS

Kui toitejuhe on vigastatud, siis TULEB see ohutuse tagamiseks lasta asendada tootja, tema hooldusettevõtte või samaväärse hooldaja poolt, et ohtu vältida.

HOIATUS

ÄRGE ühendage toitepinget siseseadmele. See võib ajendada elektrilöögi või tulekahju.

HOIATUS

- ÄRGE kasutage selle seadme sees iseostetud elektriseadmeid.
- ÄRGE tehke klemmliistul toite haruühendus dreenimispumba jne toite jaoks. See võib ajendada elektrilöögi või tulekahju.

HOIATUS

Hoidke sidejuhtmestik eemale vasktorudest, millel pole soojusisolatsiooni, sest sellised torud kuumenevad kõrge temperatuurini.

7.1 Standardjuhtmete komponentide tehnilised andmed

Komponent	
Ühenduskaabel (sise- ja välisseadme vahel)	4-sooneline kaabel ristlõikega 1,5 mm² kuni 2,5 mm², pingele 220 kuni 240 V H05RN-F (60245 IEC 57)

7.2 Siseseadme elektrijuhtmestiku ühendamine

Elektritöid tuleb teha vastavuses paigaldusjuhendi ja elektrijuhtmestiku paigaldamise kohalike reeglitega ning hea tavaga.

1 Riputage siseseade kinnitusplaadi konksudele. Kasutage suunamiseks märke "△".

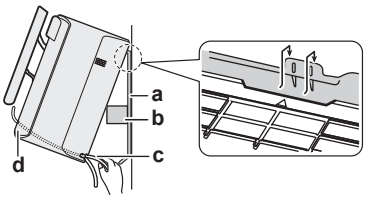

a Kinnitusplaat (lisatarvik)
b Pakkematerjali tükk
c Sidekaabel
d Juhtme juhik

TEAVITUSTÖÖ

Toetage seadet pakkematerjali tükiga.

2 Avage esipaneel ja eemaldage teeninduskate. Avamise töövõtteid vaadake seadme paigaldaja teatmikust.

3 Juhtige sidekaabel välisseadmest läbi seinaava, läbi siseseadme tagaosa ja läbi esikülje.

Märkus: Kui sidekaabli otsast on isolatsioon eemaldatud, katke otsad isoleerteibiga.

4 Painutage kaabli ots üles.

MÄRKUS

- Veenduge, et toite ja andmeside juhtmestik on üksteisest eraldi. Andmeside ja toite juhtmestik võivad ristuda, kuid EI TOHI olla paralleelsed.
- Elektrihäirete vältimiseks peab juhtmete vaheline kaugus olema ALATI vähemalt 50 mm.

HOIATUS

Rakendage vajalikke meetmeid, et takistada väikestel loomadel seadme kasutamist pesavarjuna. Elektriliste osadega kokku puutuvad väikesed loomad võivad põhjustada seadmes rikkeid, suitsu või tulekahjut.

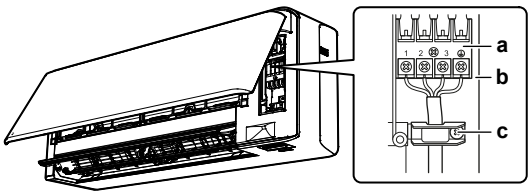

a Klemmiplokk
b Elektrisüsteemi osade karp
c Kaabli klemm

5 Puhastage juhtmete otsad isolatsioonist ligikaudu 15 mm pikkuselt.

6 Ühitage juhtmevärvid siseseadme klemmliistu klemminumbritega ja kruvige juhtmed vastavate klemmide külge.

7 Ühendage maandusjuhe vastavale klemmile.

8 Pingutage juhtmete kinnituskruvid nõuetekohaselt.

9 Tõmmake juhtmetest, et veenduda nende kinnituste tugevuses ja seejärel tõkestage juhtmed kaablikinnitiga.

10 Seadke juhtmed nii, et teeninduskatte saab nõuetekohaselt paigaldada ja sulgege teeninduskate.

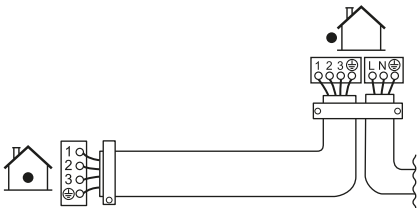

7.3 Lisatarvikute (juhtmega juhtpult, keskne juhtpult jne) ühendamiseks tehke järgmist

1 Eemaldage elektrijuhtmestiku karbi kaas (vajaduse korral vaadake paigaldaja käsiraamatust, kuidas seda avada)

2 Kinnitage ühenduskaabel kinnitile S21 ja suunake juhtmeköidik nagu järgneval joonisel näidatud.

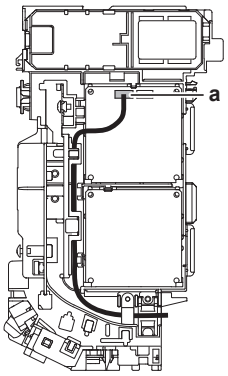

a S21 liitmik

3 Pange elektrijuhtmestiku karbi kaas oma kohale tagasi ja juhtige juhtmeköidik joonisel näidatud viisil.

8 Siseseadme paigaldamise lõpetamine

8.1 Dreenimistorustiku, külmaaine torustiku ja sidekaabli isoleerimiseks tehke järgmist

1 Pärast seda, kui dreenimistorustiku, külmaaine torustiku ja elektrijuhtmestiku paigaldamine on lõpetatud, tehke järgmist. Kinnitage külmaaine torud, sidekaabel ja dreenimistoru isolatsiooniteibiga kokku. Igal pöördel jätke eelmisele kihile ülekate teibi poole laiuse ulatuses.

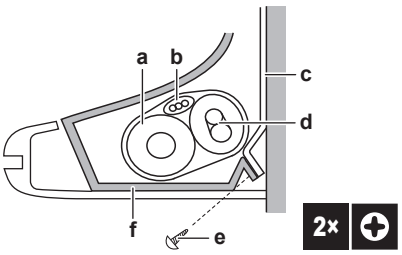

a Dreenimisvoolik
b Sidekaabel
c Kinnitusplaat (lisatarvik)
d Külmaaine torustik
e Sisendseadme kinnituskruvid M4 × 12L (lisatarvik)
f Alusraam

8.2 Torude juhtimiseks läbi seinaava tehke järgmist

1 Vormige külmaaine torud kulgemisteekonna järgi nagu märgistatud kinnitusplaadil.

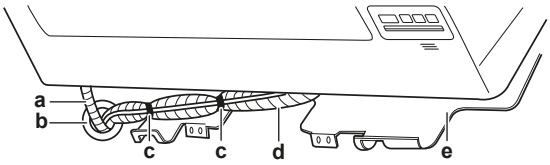

a Dreenimisvoolik
b Täitke see ava mastiksi või mõne muu tihendusmaterjaliga
c Vinüülkleeplint
d Isolatsiooniteip
e Kinnitusplaat (lisatarvik)

MÄRKUS

- ÄRGE painutage külmaaine torusid.
- ÄRGE suruge külmaaine torusid vastu põhjaraami või esiresti.

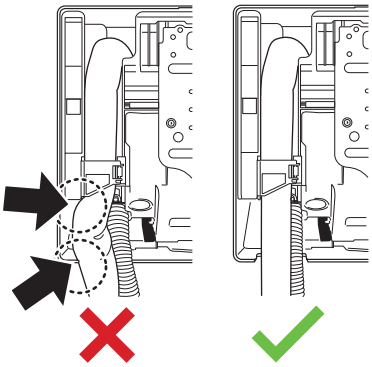

2 Juhtige dreenimistoru ja külmaaine toru läbi seinas olevate avade.

8.3 Seadme kinnitamiseks kinnitusplaadile tehke järgmist

1 Riputage siseseade kinnitusplaadi konksudele. Kasutage suunamiseks märke "△".

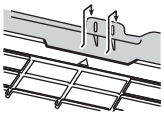

2 Vajutage siseseadme alaservale kahe käega, et kinnitada see kinnitusplaadi alumiste konksude külge. Veenduge, et juhtmed EI OLE üheski kohas vahele jäänud.

Märkus: Jälgige, et sidekaabel EI JÄÄKS siseseadmesse kinni.

3 Vajutage siseseadme alaservale kahe käega, kui see kinnitub kindlalt kinnitusplaadi konksude külge.

4 Kinnitage siseseade kinnitusplaadile 2 sisendseadme kinnituskruviga M4 × 12L (lisatarvikud).

9 Configuration

9.1 Erineva aadressi määramine

Kui ühte ruumi on paigaldatud kaks siseseadet, saab määrata kahe kasutaja jaoks erinevad aadressid.

1 Võtke kaas maha ja võtke patareid juhtpuldist välja.

2 Lõigake läbi aadressisild J4.

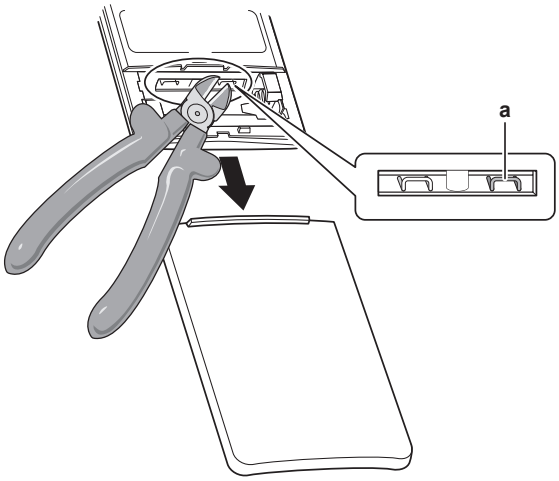

a Aadressisild J4

MÄRKUS

Olge ettevaatlik ja ÄRGE vigastage lõikamise ajal läheduses olevaid osi.

3 Lülitage toide sisse.

4 Hoidke samaaegselt all nuppu [Temp] ja [Mode].

5 Vajutage [Temp], valige A ja vajutage [Mode].

Tulemus: Tööoleku tuli hakkab vilkuma.

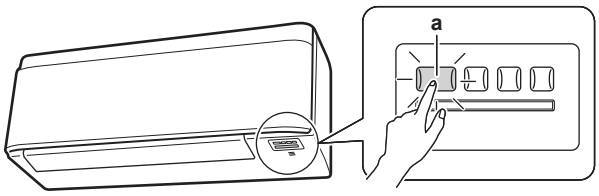

a Siseseadme lüliti ON/OFF ja töötuli

6 Kui tööoleku tuli hakkab vilkuma, vajutage siseseadme ON/OFF lülitit.

Aadressisild	Aadress
Tootja vaikesätted	1
Pärast silla katkestamist	2

TEAVITUSTÖÖ

Kui sätte määramine EI õnnestu sel ajal kui töötuli vilgub, korrake seadistamist algusest peale.

7 Kui säte on määratud, hoidke nuppu [Mode] all vähemalt 5 sekundit.

Tulemus: Juhtpuldi näidik naaseb eelmisele aknale.

10 Kasutuselevõtt

MÄRKUS

Kasutuselevõtu kontroll-leht Lisaks selles peatükis olevatele kasutuselevõtu juhistele on kasutuselevõtu kontroll-leht saadaval ka portaalis Daikin Business Portal (vajalik on autentimine).

Kasutuselevõtu kontroll-leht on täienduseks selle peatüki juhistele ja seda saab kasutada nõuandena ja aruande blanketina kasutuselevõtul ja kasutajale üleandmisel.

MÄRKUS

Seade peab ALATI olema varustatud termistoride ja/või rõhuandurite/-lülititega. MUIDU võib kompressor vigastada saada.

10.1 Esmase kasutuselevõtu eelne kontrollnimekiri

Pärast seadme paigaldamist kontrollige esmalt üle allpool loetletud üksused. Kui kõik kontrolltoimingud on tehtud, tuleb seade sulgeda. Toite võib sisse lülitada alles pärast seadme sulgemist.

☐	Lugege läbi kõik **paigaldaja viitejuhendis** esitatud paigaldusjuhised.
☐	**Siseseadmed** on nõuetekohaselt paigaldatud.
☐	**Välisseade** on õigesti paigaldatud.
☐	**Õhu sisend/väljund** Veenduge, et õhusisend ja -väljund POLE tõkestatud paberi, papi või mingi muu materjaliga.
☐	**Faase ei puudu** ja **need pole omavahel vahetatud**.
☐	**Jahutustorud** (gaas ja vedelik) on soojusisolatsiooniga.
☐	**Äravool** Veenduge, et äravool toimib sujuvalt. **Võimalik tagajärg:** Kondensaatvesi võib tilkuda.
☐	Süsteem on korralikult **maandatud** ja maandusklemmid kinnitatud.
☐	**Kaitsmed** ja objekti kaitseseadised on paigaldatud selle dokumendi nõuete kohaselt ja neil POLE möödaviiguühendusi.
☐	**Toitepinge** vastab seadme andmesildil olevale pingele.
☐	**Siseühenduste kaablitena** kasutatakse ettenähtud juhtmeid.
☐	Sise- ja välisseade on võimelised vastu võtma **juhtpuldi** signaale.
☐	Lülituskarbis PUUDUVAD **lahtised ühendused** või kahjustunud elektrikomponendid.
☐	Kompressori **isolatsioonitakistus** on nõuetekohane.
☐	Sise- ja välisseadme sees PUUDUVAD **kahjustunud komponendid** ja **kokkusurutud torud**.
☐	EI esine **jahutusaine lekkeid**.
☐	Paigaldatud on õige suurusega torud ja **torud** on korrektselt isoleeritud.
☐	**Sulgemiskraanid** (gaas ja vedelik) on välisseadmel täielikult avatud.

10.2 Katsekäivituse toimingud

Eeltingimus: Toitepinge PEAB OLEMA määratud vahemikus.

Eeltingimus: Katsekäivituse võib teha jahutuse või kütte režiimis.

Eeltingimus: Katsekäivitus tuleb teha vastavuses siseseadme kasutusjuhendile, et veenduda, et kõik funktsioonid ja osad töötavad nõuetekohaselt.

1. Jahutusrežiimis valige madalaim programmeeritav temperatuur. Kütterežiimis valige kõrgeim programmeeritav temperatuur. Vajaduse korral võib katsekäivituse deaktiveerida.
2. Kui katsekäivitus on lõppenud, seadke temperatuur tavatasemele. Jahutusrežiimis: 26~28°C, kütmise režiimis: 20~24°C.
3. Süsteemi töötamine lülitub välja 3 minuti pärast peale seadme lülitamist olekusse VÄLJAS.

10.2.1 Katsekäivitusel juhtpuldi kaudu tehke järgmist

1. Vajutage nuppu ⏻, et lülitada süsteem sisse.
2. Hoidke samaaegselt all nuppu Temp ja Mode.
3. Vajutage Temp, valige 7 ja vajutage Mode.

Tulemus: Katsekäivitus seiskub automaatselt 30 minuti pärast.

4. Töö seiskamiseks vajutage ⏻.

11 Toote kasutuselt kõrvaldamine

MÄRKUS

ÄRGE PÜÜDKE süsteemi ise lahti võtta, süsteemi lahtivõtmisel, külmaaine, õli ja muude osade käsitsemisel TULEB JÄRGIDA kehtestatud eeskirju. Seadmeid PEAB kasutusest kõrvaldamisel käitlema spetsialiseeritud ettevõttes taaskasutuseks, ringluseks ning taastamiseks.

12 Tehnilised andmed

- Värskeim **tehniliste andmete kokkuvõte** on piirkondlikul Daikin veebisaidil (avalikult kättesaadavad).
- Värskeimad **täielikud tehnilised andmed** on portaalis Daikin Business Portal (vajalik on autentimine).

12.1 Elektriskeem

Elektriskeem antakse seadmega kaasa ja see asub välisseadme sees (ülemise plaadi siseküljel).

12.1.1 Elektriskeemi ühtsed tingmärgid

Otsitava osa ja selle numbri kohta saate teavet seadme elektriskeemilt. Osad on nummerdatud araabia numbritega kasvavas järjekorras osade kaupa ja numbri asemel on allolevas tabelis "*".

Sümbol	Selgitus	Sümbol	Selgitus
	Kaitselüliti		Kaitsemaandus
	Ühendus		Kaitsemaandus (kruvi)
	Liitmik	Ⓐ	Alaldi

Sümbol	Selgitus	Sümbol	Selgitus
	Maandus		Relee liitmik
	Objekti juhtmestik		Ühendussild
	Sulavkaitse		Klemmkarp
INDOOR	Siseseade		Klemmliist
OUTDOOR	Välisseade		Juhtmeklamber
	Rikkevoolu-kaitselüliti		

Sümbol	Värvus	Sümbol	Värvus
BLK	Must	ORG	Oranž
BLU	Sinine	PNK	Roosa
BRN	Pruun	PRP, PPL	Lilla
GRN	Roheline	RED	Punane
GRY	Hall	WHT	Valge
		YLW	Kollane

Sümbol	Selgitus
A*P	Trükkplaat
BS*	Surunupp SEES/VÄLJAS, töölüliti
BZ, H*O	Helisignaal
C*	Kondensaator
AC*, CN*, E*, HA*, HE*, HL*, HN*, HR*, MR*_A, MR*_B, S*, U, V, W, X*A, K*R_*, NE	Ühendus, liitmik
D*, V*D	Diood
DB*	Dioodimoodul
DS*	DIP-lüliti
E*H	Kütteseade
FU*, F*U, (andmetele, vaadake seadme sees olevat trükkplaati)	Sulavkaitse
FG*	Liitmik (šassiiühendus)
H*	Rakmed
H*P, LED*, V*L	Märgutuli, valgusdiood
HAP	Valgusdiood (hoolduse meeldetuletus - roheline)
HIGH VOLTAGE	Kõrgepinge
IES	Nutika silma andur
IPM*	Arukas toitemoodul
K*R, KCR, KFR, KHuR, K*M	Magnetrelee
L	Faas
L*	Mähise
L*R	Reaktor
M*	Samm-mootor
M*C	Kompressori mootor
M*F	Ventilaatori mootor
M*P	Dreenimispumba mootor
M*S	Pöördmootor
MR*, MRCW*, MRM*, MRN*	Magnetrelee
N	Neutraal
n=*, N=*	Keerdude arv läbi ferriitsüdamiku
PAM	Impulssamplituudmodulatsioon
PCB*	Trükkplaat
PM*	Toiteplokk
PS	Impulsstoiteplokk

Sümbol	Selgitus
PTC*	PTC-termistor
Q*	Isoleeritud tüürelektroodiga triiak (IGBT)
Q*C	Kaitselüliti
Q*DI, KLM	Rikkevoolu-kaitselüliti
Q*L	Ülekoormuskaitse
Q*M	Termolüliti
Q*R	Rikkevoolu-kaitselüliti
R*	Takisti
R*T	Termotakisti
RC	Vastuvõtja
S*C	Piirlüliti
S*L	Ujuklüliti
S*NG	Külmaaine lekkeandur
S*NPH	Rõhuandur (kõrge)
S*NPL	Rõhuandur (madal)
S*PH, HPS*	Rõhulüliti (kõrge)
S*PL	Rõhulüliti (madal)
S*T	Termostaat
S*RH	Niiskuseandur
S*W, SW*	Töölüliti
SA*, F1S	Liigpingepiirik
SR*, WLU	Signaali vastuvõtja
SS*	Valikulüliti
SHEET METAL	Kohtkindel klemmliistu plaat
T*R	Trafo
TC, TRC	Saatja
V*, R*V	Varistor
V*R	Dioodimoodul, isoleeritud tüürelektroodiga triiakuga (IGBT) toiteplokk
WRC	Juhtmevaba kaugjuhtimispult
X*	Klemmkarp
X*M	Klemmliist (plokk)
Y*E	Elektroonilise paisuklapi mähis
Y*R, Y*S	Reevers-magnetklapi mähis
Z*C	Ferriitsüdamik
ZF, Z*F	Mürafilter

Copyright 2021 Daikin

DAIKIN INDUSTRIES CZECH REPUBLIC s.r.o.
U Nové Hospody 1/1155, 301 00 Plzeň Skvrňany, Czech Republic

DAIKIN EUROPE N.V.
Zandvoordestraat 300, B-8400 Oostende, Belgium

3P482320-12U 2021.03